VOLKSWAGEN

AKTIENGESELLSCHAFT

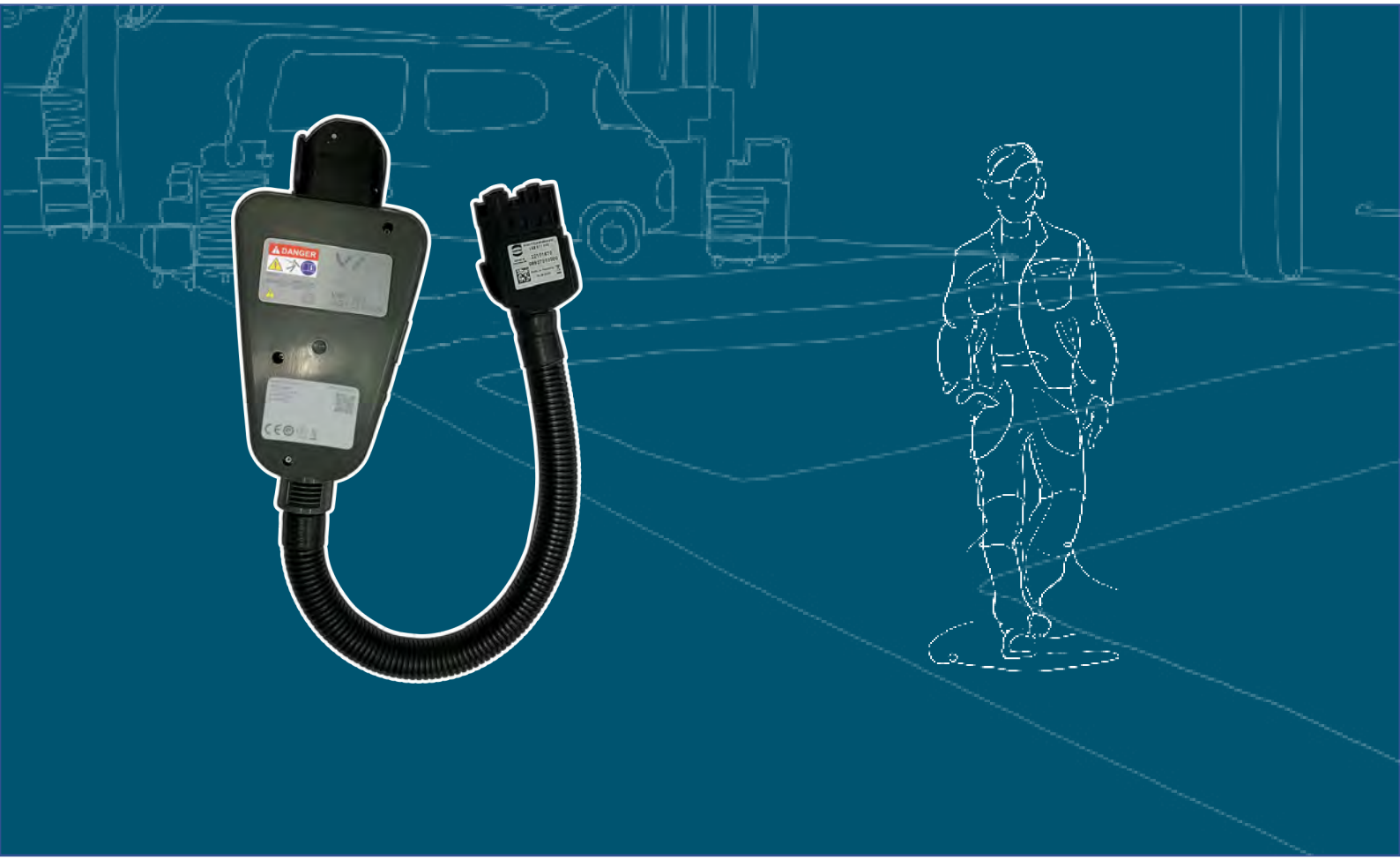

Manual de Instruções

Adaptador de diagnóstico VAS 611 009

Revisão	Data	Justificação
V00	01.05.2018	Primeira edição
V01	28.02.2022	Revisão completa Transferência Stodia
V02	24.01.2024	Atualização certificados: China-ROHS, UL

Aviso Legal

Fabricante

STODIA GmbH
Speicher & Diagnosetechnik
Im Freitagsmoor 45
D-38518 Gifhorn

Telefone: +49 (0) 5371 / 945 93 96-0

info@stodia.de
www.stodia.de

Reprodução

A reprodução ou reimpressão, mesmo em parte, requer sempre a permissão escrita do fabricante.

Direitos de autor

TRADUÇÃO DO MANUAL DE INSTRUÇÕES ORIGINAL

Todos os direitos reservados.

Todos os textos, imagens e gráficos estão sujeitos a direitos de autor e outras leis para a proteção da propriedade intelectual.

Copyright 2024 STODIA GmbH.

Fontes de imagens

Os sinais de advertência, proibição, mandamento e símbolos padrão provêm de fontes públicas, tais como as áreas geralmente acessíveis na Internet. As imagens e fotos do produto CAD são do fabricante. Imagens que apresentam o produto em uso são fornecidas com referência da fonte.

Conteúdo

AVISO LEGAL **2**

CONTEÚDO **3**

INTRODUÇÃO **4**

Observações preliminares 4

Validade da declaração de conformidade 4

Especificações do fabricante 4

SEGURANÇA **5**

Níveis de advertência 5

Instruções de segurança importantes 6

Utilização conforme o previsto 7

Requisitos para o grupo-alvo 7

Deveres do operador 7

DESCRIÇÃO DO PRODUTO **8**

Âmbito da entrega 8

Estrutura 9

Símbolos e ligações 10

Esquema elétrico 11

Dados Técnicos 12

OPERAÇÃO **13**

Colocação em funcionamento 14

Ligar adaptador de energia 14

Ligue o adaptador de diagnóstico ao cabo de carregamento universal 15

Ligar o adaptador de diagnóstico à interface OBD 16

Soltar os conectores de encaixe 17

Soltar conector de encaixe do cabo de carregamento universal 17

Limpeza 18

Armazenamento 18

Eliminação 18

Manutenção 18

AJUDA **19**

Garantia 19

Serviço ao cliente 19

Observações preliminares

Leia atentamente o presente manual de instruções antes de utilizar o produto.

O produto vem com um cartão de memória USB no qual está armazenado o manual de instruções em vários idiomas. A versão atual e outras idiomas podem ser encontradas na nossa página inicial.

O produto possui um código QR. Se o digitalizar com um dispositivo terminal compatível com a Internet, será levado diretamente para a área de descarga do seu produto.

O manual de instruções é parte integrante do produto e deve ser mantido junto do mesmo. Em caso de venda ou transferência, o manual de instruções deve ser entregue à nova entidade operadora.

Para além deste manual de instruções, são vinculativos todos os regulamentos relevantes para diagnóstico ou resolução de problemas de sistemas de alta tensão intrinsecamente seguros em veículos rodoviários. Estas incluem, entre outras coisas, as instruções para os respetivos sistemas de diagnóstico do fabricante do veículo, bem como os regulamentos de segurança operacional e o estado da técnica no manuseamento de sistemas de alta tensão.

Validade da declaração de conformidade

A Declaração de Conformidade emitida aplica-se ao produto descrito no manual de Instruções. A Declaração de Conformidade e a avaliação de risco tornam-se inválidas quando o produto é modificado, convertido ou expandido.

Especificações do fabricante

As atividades da empresa têm-se concentrado desde a sua fundação na eletromobilidade orientada para o futuro. A STODIA GmbH desenvolve e produz soluções individuais para a indústria automóvel, o sector de armazenamento de energia, oficinas de serviços ou frotas de veículos especiais.

Os produtos principais são acumuladores inovadores, tanto estacionários como móveis, os elementos-chave para impulsionar a transição energética e a autonomia energética. O portfólio da STODIA GmbH inclui também tecnologia de carregamento inteligente e de baterias, sistemas de diagnóstico, gestão de baterias e células, bem como tecnologia de medição e diagnóstico em todo o veículo.

Com experiência no desenvolvimento de software e hardware, a STODIA GmbH é sempre um parceiro fiável ao seu lado - do protótipo à série - MADE IN GERMANY.

O presente manual de instruções é válido apenas para o seguinte produto:

Número do artigo:	22101863
Designação:	Adaptador de diagnóstico VAS 611 009

Níveis de advertência

Este capítulo informa-o sobre os níveis de advertência que encontrará neste manual de instruções.

PERIGO

O não cumprimento das instruções de segurança IRÁ resultará em morte ou ferimentos graves!

AVISO

O não cumprimento das instruções de segurança PODE resultar em morte ou ferimentos graves!

CUIDADO

A inobservância das instruções de segurança pode resultar em ligeiras lesões físicas!

ATENÇÃO

O não cumprimento das instruções de segurança pode resultar em danos no produto!

Instruções de segurança importantes

Este capítulo informa-o sobre as instruções de segurança que devem ser observadas ao manusear o produto.

PERIGO

Perigo de vida devido a tensão elétrica!

A tensão elétrica noutros sistemas é fatal e leva à morte por choque elétrico!

- Não utilize o produto pata medições no circuito de alimentação!
- Nunca tente fornecer outros dispositivos com energia através do produto!

AVISO

Perigo de vida devido a tensão elétrica!

A tensão elétrica noutros sistemas de alta tensão é fatal e pode levar à morte por choque elétrico!

Devido a líquidos, condensados e humidade elevada podem ocorrer curto-circuitos!

- Impedir o produto de entrar em contacto com líquidos!
- Utilizar o produto apenas em espaços fechados e secos!

AVISO

Perigo de vida devido a tensão elétrica!

A tensão eléctrica no produto é perigosa e pode causar lesões físicas graves e morte por choque elétrico!

Os produtos defeituosos e danificados deixam de garantir com segurança proteção contra a tensão elétrica!

- Impedir o produto de entrar em contacto com produtos químicos!
- Substitua imediatamente um produto defeituoso ou danificado!
- Nunca tente reparar ou manipular o produto!

Utilização conforme o previsto

O produto é um adaptador de diagnóstico e é utilizado para diagnóstico (identificação, valores medidos, memória de eventos), bem como atualizações de software do sistema de carregamento e-tron de 2.ª geração (a partir de 2018).

O produto é colocado entre o sistema de carregamento e os vários cabos do lado da infraestrutura.

O produto só pode ser usado no conector de encaixe do lado do veículo especificado pelo fabricante do veículo na localização de avarias assistida.

Os fabricantes de veículos no sentido deste manual de instruções são exclusivamente fabricantes de veículos do Grupo Volkswagen.

É proibida qualquer outra utilização.

Requisitos para o grupo-alvo

Os trabalhos no produto só podem ser realizados por pessoal qualificado!

O pessoal qualificado, tal como definido no presente manual de Instruções, cumpre todos os requisitos aplicáveis no país de utilização para trabalhos em veículos automóveis e sistemas de diagnóstico associados em conformidade:

- regulamentação válida no país de utilização,
- especificações do fabricante do veículo e operacionais.

Ao utilizar o produto, usar sempre o equipamento de proteção pessoal prescrito pelo fabricante do veículo para trabalhos em veículos motorizados e nos sistemas de diagnóstico associados.

Deveres do operador

A entidade operadora deve assegurar que o pessoal que trabalha com o adaptador de diagnóstico cumpre os requisitos para o grupo-alvo.

A entidade operadora também é responsável pelo cumprimento dos seguintes pontos:

- O adaptador de diagnóstico está sempre em perfeitas condições e sem defeitos.
- Os intervalos regulares de inspeção do adaptador de diagnóstico são respeitados e registados.

Âmbito da entrega

Verifique imediatamente o estado e a exaustividade do âmbito da entrega. Em caso de defeitos, contactar imediatamente o fabricante.

(1) Mala de transporte VAS 611 009/3

(2) Adaptador de diagnóstico VAS 611 009

(3) Adaptador de rede universal VAS 611 009/1

(4) Cabo de alimentação VAS 611 009/2 EU

(5) Pen USB com Manuais de Instruções

Estrutura

Estrutura do produto:

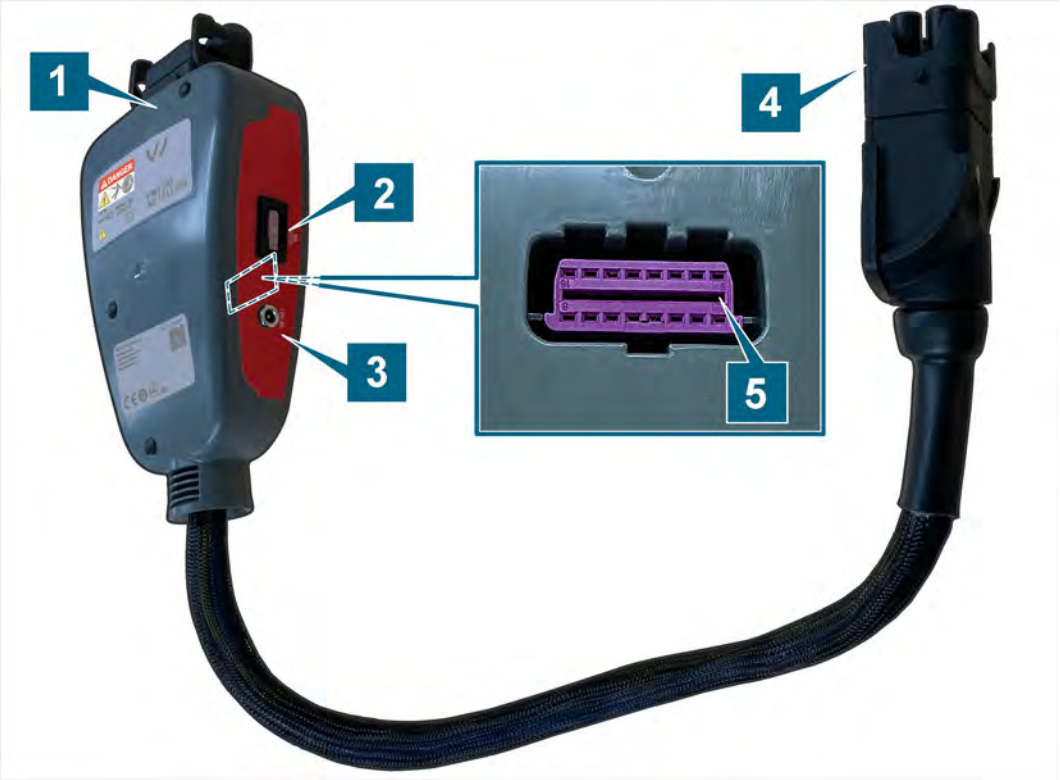

(1) Conector de tomada para cabo de carregamento universal

(2) Fusível plano para automóveis 3A, 32V, violeta (ISO 8820-3)

(3) Tomada de ligação à rede

(4) Ficha de ligação do conector de encaixe do lado do veículo

(5) Tomada OBD (na parte de trás)

Símbolos e ligações

No produto são apresentados os seguintes símbolos:

Símbolo	Significado
	Sinais de advertência em geral
DANGER	Perigo elétrico! Leia o manual de instruções!
SN:	O número de série, juntamente com o número de peça do fabricante, é utilizado para identificar o produto.
P/N	O número de peça do fabricante, juntamente com o número de série, é utilizado para identificar o produto.
Tested:	Data da inspeção do fabricante
	O produto está em conformidade com a classe de proteção II e, portanto, tem um isolamento reforçado ou duplo entre as partes ativas e palpáveis de acordo com a VDE 0100, parte 410/412.1.
	A informação sobre a eliminação proíbe a eliminação do produto no lixo doméstico. Eliminar sempre o produto de acordo com todos os regulamentos locais de eliminação em vigor.
CE	A marcação CE certifica que o produto está em conformidade com todos os regulamentos europeus aplicáveis e foi submetido ao procedimento de avaliação de conformidade prescrito.
	Esta marcação certifica que o produto está em conformidade com os valores-limite da norma GB/T 26572-2011 (China-ROHS).
TÜVRheinland c us	A marca cTÜVus identifica o produto como um produto seguro testado e certificado por um NRTL (Nationally Recognized Testing Laboratory) de acordo com as normas aplicáveis.
	O carimbo de aprovação identifica o produto como aprovado para utilização nas oficinas e instalações de produção do fabricante do veículo.
CAT III IN/OUT ~ 400VAC | 32A === 12VDC | 3A	Marcação de que o produto se destina a medições até um máximo de 300VAC conforme norma IEC 61010-31. Os valores máximos permitidos são dados para a corrente de entrada e saída.
	Esquema elétrico (ver esquema elétrico)

Esquema elétrico

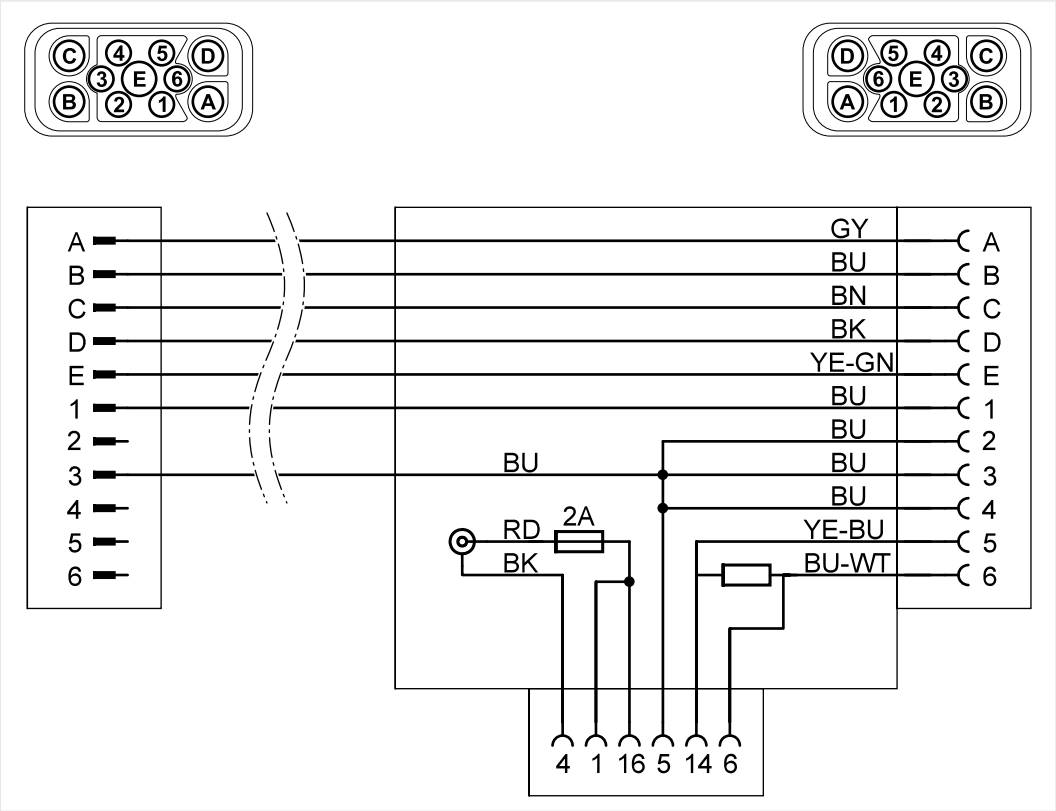

Dados Técnicos

Dados nominais	Valores
Número do fabricante	22101863
Tensão nominal	400VAC
Corrente nominal máx.	32 A
Tensão de entrada	12VDC
Corrente de entrada	máx. 3A
Fusível	fusível plano para automóveis, 3A, 32VDC, violeta (ISO 8820-3)
Classe de proteção	II / duplo isolamento
Peso	~ 900g
Dimensão C/A/L	~ 200 mm/130 mm/50 mm
Comprimento da linha	~ 440mm

Condições ambientais	Operação	Armazenamento	Transporte
Temperatura	5 °C a 40 °C	-20 °C a 60 °C	-20 °C a 60 °C
Altitude	máx. 2000 m	Sem restrições.	
Humidade do ar	máx. 80% bis 31°C, diminuindo linearmente até 50% a 40°C	máx. 85	
	Não é permitida condensação. Humidade relativa máxima admissível 60% se houver presença de gás/ar corrosivo.		

AVISO

Perigo de vida devido a tensão elétrica!

A tensão elétrica noutros sistemas de alta tensão é fatal e pode levar à morte por choque elétrico!

- Utilize o produto apenas para a área de aplicação prevista pelo fabricante do veículo!

AVISO

Perigo de explosão!

Os componentes do produto podem causar faíscas e arcos elétricos.

- Nunca desligue as ligações de ficha dos cabos de alta tensão sob carga!
- Não utilizar o produto em áreas potencialmente explosivas!
- Certifique-se de que o produto em funcionamento está, pelo menos, 50 cm acima do solo quando!

ATENÇÃO

Risco de danos!

Os produtos em queda podem ficar danificados.

- Certifique-se de que o produto não é atirado ou largado!

ATENÇÃO

Risco de danos!

Os conectores engatam ao ligar.

- Destrave os conectores antes de os soltar! (Ver capítulo "Soltar os conectores")

Colocação em funcionamento

Ligar adaptador de energia

A seguinte ilustração da ficha de alimentação e da tomada é simbólica e pode diferir no seu país.

1. Observe as Instruções de segurança.

2. Ligue a ficha de ligação do adaptador ao respetivo adaptador de rede.
3. Ligue o conector de rede à tomada de rede.
4. Ligue o adaptador de energia à tomada de conexão no adaptador de diagnóstico.

✓ O adaptador de energia está ligado, pode ligá-lo usar agora.

Ligue o adaptador de diagnóstico ao cabo de carregamento universal

1. Observe as Instruções de segurança.

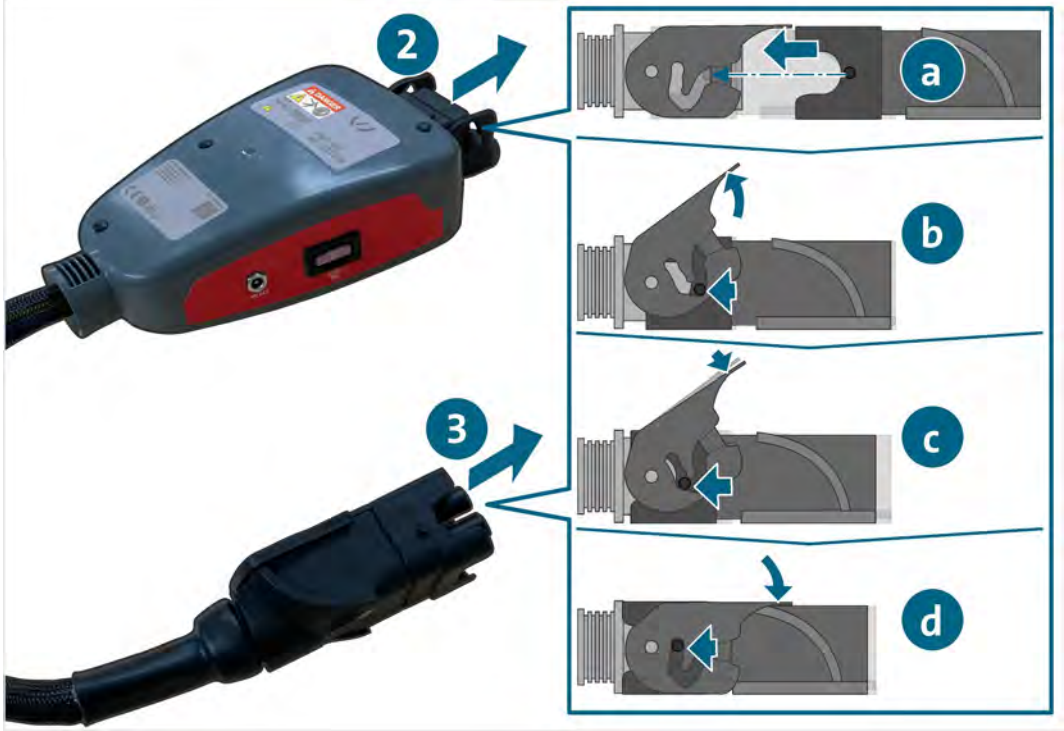

2. Ligue o conector de tomada ao cabo de carregamento universal. Siga as etapas a. até d. ao bloquear a ligação de encaixe.
3. Ligue o conector ao conector de encaixe do lado do veículo. Siga as etapas a. até d. ao bloquear a ligação de encaixe.

✓ Agora já pode efetuar as medições no cabo de carregamento universal.

Ligar o adaptador de diagnóstico à interface OBD

1. Observe as Instruções de segurança.

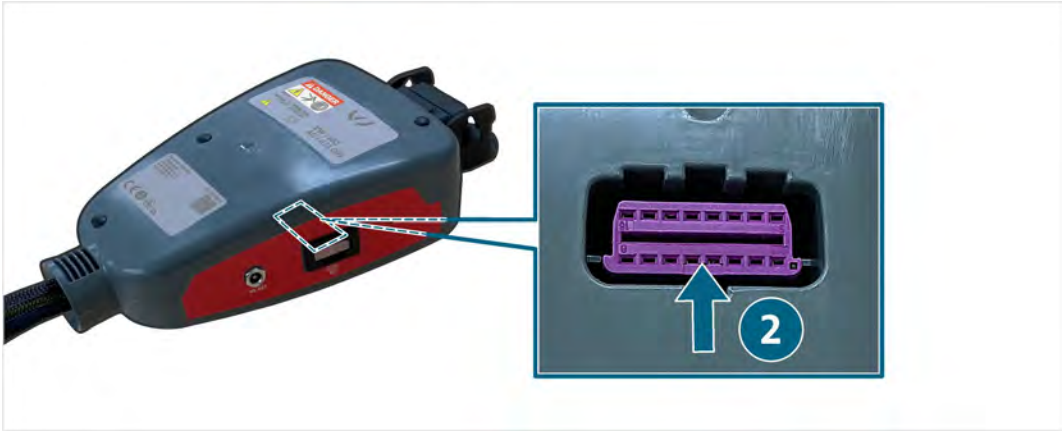

2. Ligue a interface OBD à tomada OBD no lado de trás do adaptador de diagnóstico.

✓ Pode agora ler a memória de falhas através da interface OBD.

Soltar os conectores de encaixe

Soltar conector de encaixe do cabo de carregamento universal

As ligações das fichas possuem um mecanismo de bloqueio. Para libertar o respetivo conector:

1. Gire a pega um pouco para cima e puxe ligeiramente a ligação de encaixe.
2. Na posição superior da pega, puxe a ligação de encaixe mais um pouco.
3. Gire a pega para baixo até bater.
4. Separe o conector.

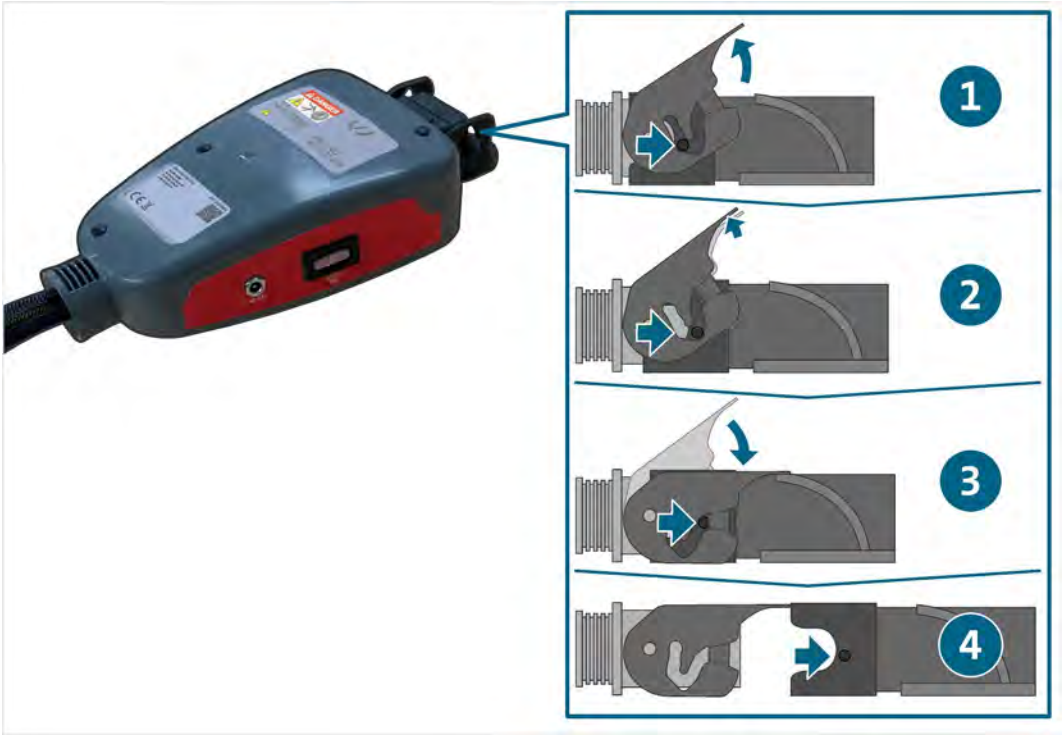

✓ O conector de encaixe encontra-se desligado.

Limpeza

PERIGO

Perigo de vida devido a tensão elétrica!

A tensão elétrica noutros sistemas de alta tensão é fatal e leva à morte por choque elétrico!

- Desligue o produto de todas as fontes de energia antes de limpar o produto!

Observe as instruções gerais de segurança!

O produto só pode ser limpo com um pano seco.

Armazenamento

Quando o produto não estiver a ser utilizado, guarde-o num local seco e sem pó.

Eliminação

Observe as instruções gerais de segurança!

Eliminar sempre o produto de acordo com todos os regulamentos locais de eliminação em vigor.

Manutenção

Observe as instruções gerais de segurança!

Respeitar os requisitos nacionais e locais para uma inspeção regular!

Verifique o produto quanto ao seu bom funcionamento a intervalos não superiores a 24 meses.

Contacte o fabricante para uma verificação do funcionamento profissional.

Garantia

A empresa STODIA GmbH concede um período de garantia de 24 meses a partir da data de compra. A garantia refere-se a material funcional defeituoso claramente demonstrável e a erros de processamento.

Mais informações sobre as condições de garantia podem ser encontradas nos termos e condições na página web do fabricante.

Serviço ao cliente

Se tiver alguma dúvida sobre o produto, indique sempre o número do artigo e, se disponível, o número de série. Encontrará ambos os números no produto.

STODIA GmbH
Tecnologia de memória e de diagnóstico
Im Freitagsmoor 45
D – 38518 Gifhorn

Telefone: +49 (0) 5371 / 945 93 96-0

service@stodia.de

www.stodia.de

Volkswagen Aktiengesellschaft
Grupo Pós-Venda - Serviço de Grupo
Literatura e sistemas
Equipamento de oficina
Caixa de correio 011/4915
38442 Wolfsburg

Apenas para uso interno
Sujeito a alterações técnicas
Versão 01/2024