VOLKSWAGEN

AKTIENGESELLSCHAFT

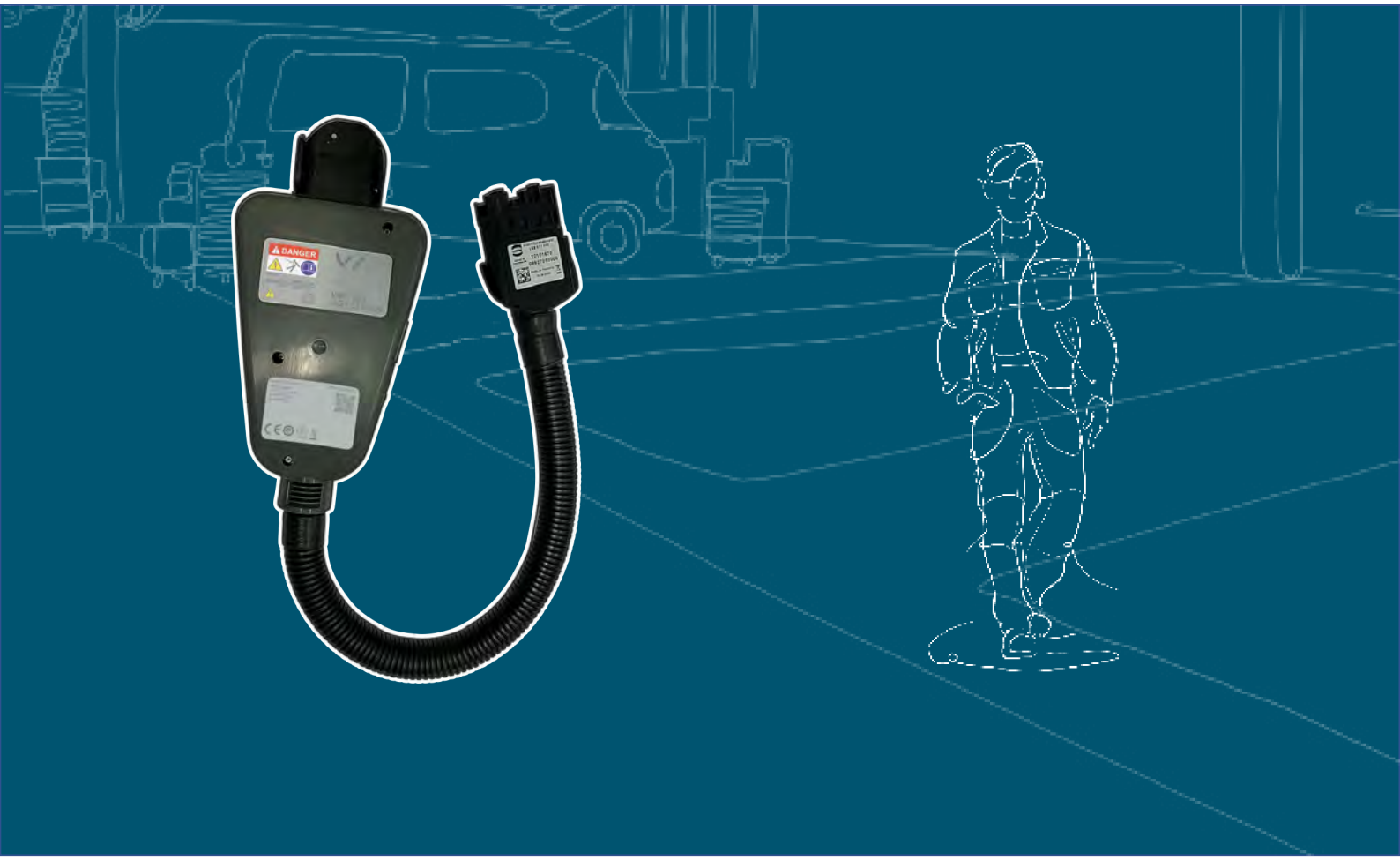

Istruzioni per l'uso

Adattatore di diagnosiVAS 611 009

Revisione	Data	Motivo
V00	01.05.2018	Prima edizione
V01	28.02.2022	Revisione completa Trasferimento a Stodia
V02	24.01.2024	Aggiornamento dei certificati: China-ROHS, UL

Nota legale

Produttore

STODIA GmbH
Tecnologia per accumulatori e diagnostica
Im Freitagsmoor 45
D-38518 Gifhorn

Telefono: +49 (0) 5371 / 945 93 96-0

info@stodia.de
www.stodia.de

Riproduzione

La riproduzione o la ristampa, anche solo parziale, necessita sempre dell'autorizzazione scritta del produttore.

Copyright

TRADUZIONE DELLE ISTRUZIONI PER L'USO ORIGINALI

Tutti i diritti riservati.

Tutti i testi, le immagini e i grafici sono soggetti al diritto d'autore e alle altre leggi per la tutela della proprietà intellettuale.

Copyright 2024 STODIA GmbH.

Fonti delle immagini

I segnali di pericolo, i simboli relativi a divieti, regole e norme provengono da fonti ufficiali come i siti pubblici in Internet. Le immagini CAD e le foto del prodotto sono di proprietà del produttore. Il materiale illustrativo che mostra il prodotto durante l'utilizzo riporta una nota sulla fonte.

Contenuto

NOTA LEGALE **2**

CONTENUTO **3**

INTRODUZIONE **4**

Premessa 4

Validità della dichiarazione di conformità 4

Dati sul produttore 4

SICUREZZA **5**

Livelli di avvertimento 5

Avvertenze sulla sicurezza importanti 6

Impiego conforme all'uso previsto 7

Requisiti del gruppo target 7

Obblighi dell'utilizzatore 7

DESCRIZIONE DEL PRODOTTO **8**

Dotazione 8

Struttura 9

Simboli e riferimenti 10

Schema di collegamento 11

Dati tecnici 12

USO **13**

Messa in funzione 14

Collegamento dell'adattatore di alimentazione 14

Collegamento dell'adattatore di diagnosi al cavo di ricarica universale 15

Collegamento dell'adattatore di diagnosi all'interfaccia OBD 16

Rimozione delle connessioni a spina 17

Rimozione della connessione a spina del cavo di ricarica universale 17

Pulizia 18

Stoccaggio 18

Smaltimento 18

Manutenzione 18

ASSISTENZA **19**

Garanzia 19

Servizio clienti 19

Premessa

Leggere attentamente le presenti istruzioni per l'uso prima di utilizzare il prodotto.

Il prodotto ha in dotazione una chiavetta USB sulla quale sono memorizzate le istruzioni per l'uso in diverse lingue. L'edizione aggiornata e altre lingue sono disponibili sul nostro sito web.

Sul prodotto è riportato un codice QR. Se questo viene scansionato con un dispositivo collegato ad internet, si accede direttamente alla sezione Download del prodotto.

Le istruzioni per l'uso sono parte integrante del prodotto e devono essere conservate insieme al prodotto. In caso di vendita o cessione, le istruzioni per l'uso devono essere consegnate al nuovo utilizzatore.

Oltre alle presenti istruzioni per l'uso, sono vincolanti tutte le disposizioni rilevanti per la diagnosi o la ricerca di errori su sistemi ad alta tensione a sicurezza intrinseca nei veicoli stradali. Tra queste vi sono, tra le altre cose, le istruzioni dei rispettivi sistemi di diagnosi del produttore del veicolo, nonché le specifiche aziendali sulla sicurezza e lo stato dell'arte per l'utilizzo di sistemi ad alta tensione.

Validità della dichiarazione di conformità

La dichiarazione di conformità emessa è valida per il prodotto descritto nelle istruzioni per l'uso. In caso di modifiche, trasformazioni o ampliamenti, la dichiarazione di conformità e la valutazione del rischio non sono più valide.

Dati sul produttore

L'attività dell'azienda è orientata sin dalla fondazione sulla mobilità elettrica innovativa. STODIA GmbH sviluppa e produce soluzioni personalizzate per l'industria automobilistica, il settore dell’accumulo di energia, le officine di assistenza e i parchi veicoli speciali.

Tra i prodotti principali vi sono gli accumulatori innovativi stazionari o mobili, che sono elementi chiave per la svolta verso l’autonomia energetica. Allo stesso modo, la gamma di STODIA GmbH comprende anche la tecnologia di carica e delle batterie, il sistemi di diagnostica, la gestione delle celle, oltre alla tecnologia di misurazione e diagnostica per veicoli.

Grazie all’esperienza nell'ambito dello sviluppo software e hardware, STODIA GmbH è un partner sempre affidabile a fianco del cliente: dalla realizzazione dei prototipi alla produzione in serie – MADE IN GERMANY.

Le presenti istruzioni per l'uso valgono esclusivamente per il seguente prodotto:

Codice articolo: 22101863

Denominazione: Adattatore di diagnosiVAS 611 009

Livelli di avvertimento

Il capitolo fornisce informazioni sui livelli di avvertimento riportati nelle presenti istruzioni per l'uso.

PERICOLO

L'inosservanza dell'avvertenza sulla sicurezza CAUSA morte o lesioni gravi!

ATTENZIONE

L'inosservanza dell'avvertenza sulla sicurezza PUÒ causare morte o lesioni gravi!

CAUTELA

L'inosservanza dell'avvertenza sulla sicurezza PUÒ causare lesioni lievi!

ATTENZIONE

L'inosservanza dell'avvertenza sulla sicurezza può causare danni al prodotto!

Avvertenze sulla sicurezza importanti

Il presente capitolo fornisce informazioni in merito alle avvertenze sulla sicurezza che devono essere osservate per l'utilizzo del prodotto.

PERICOLO

Pericolo di vita a causa della tensione elettrica!

La tensione elettrica in altri sistemi è pericolosissima e causa la morte attraverso una scossa elettrica!

- Non utilizzare il prodotto per misurazioni sui circuiti della corrente di rete!
- Non tentare mai di alimentare altri dispositivi con la corrente tramite il prodotto!

ATTENZIONE

Pericolo di vita a causa della tensione elettrica!

La tensione elettrica nei sistemi ad alta tensione è pericolosissima e può causare la morte attraverso una scossa elettrica!

Si possono verificare cortocircuiti a causa di liquidi, condensazione ed elevata umidità dell'aria!

- Evitare che il prodotto venga a contatto con liquidi!
- Utilizzare il prodotto solo in ambienti chiusi e asciutti!

ATTENZIONE

Pericolo di vita a causa della tensione elettrica!

La tensione elettrica nel prodotto è pericolosa e può causare lesioni gravi e la morte attraverso una scossa elettrica!

I prodotti difettosi e danneggiati non possono garantire con sicurezza la protezione dalla tensione elettrica!

- Evitare che il prodotto venga a contatto con sostanze chimiche!
- Sostituire immediatamente i prodotti difettosi o danneggiati!
- Non tentare mai di riparare o manipolare il prodotto!

Impiego conforme all'uso previsto

Il prodotto è un adattatore di diagnosi e serve sia per la diagnosi (identificazione, valori di misura, memoria eventi), sia per gli aggiornamenti software del sistema di ricarica e-tron della seconda generazione (dal 2018).

Il prodotto viene installato tra il sistema di ricarica e i vari cavi sul lato dell'infrastruttura.

Il prodotto può essere utilizzato soltanto nella connessione a spina sul lato del veicolo, indicata dal produttore del veicolo nella ricerca guidata degli errori.

Nel contesto delle presenti istruzioni per l'uso, i produttori del veicolo sono esclusivamente produttori del veicolo del gruppo Volkswagen.

È vietato qualsiasi utilizzo diverso.

Requisiti del gruppo target

I lavori sul prodotto devono essere eseguiti soltanto da personale specializzato qualificato!

Nel contesto delle presenti istruzioni per l'uso il personale qualificato soddisfa tutti i requisiti vigenti nel paese di utilizzo, necessari per i lavori sugli autoveicoli e sui relativi sistemi di diagnosi, conformemente a:

- regolamenti vigenti nel paese di utilizzo,
- direttive del produttore del veicolo e aziendali.

Durante l'utilizzo del prodotto è necessario indossare in ogni momento i dispositivi di protezione individuali che il produttore del veicolo prescrive per i lavori sugli autoveicoli e sui relativi sistemi di diagnosi.

Obblighi dell'utilizzatore

L'utilizzatore deve accertarsi che il personale incaricato a lavorare con l'adattatore di diagnosi soddisfi i requisiti del gruppo target.

L'utilizzatore è responsabile inoltre del rispetto dei punti seguenti:

- L'adattatore di diagnosi è sempre integro e in perfetto stato.
- Le regolari scadenze di controllo dell’adattatore di diagnosi vengono rispettate e protocollate.

Dotazione

Verificare immediatamente lo stato e la completezza della fornitura. In presenza di vizi, contattare subito il produttore.

(1) Valigia per il trasporto VAS 611 009/3

(2) Adattatore di diagnosi VAS 611 009

(3) Adattatore di alimentazione universale VAS 611 009/1

(4) Cavo di collegamento di rete UE VAS 611 009/2

(5) Chiavetta USB con istruzioni per l'uso

Struttura

Struttura del prodotto:

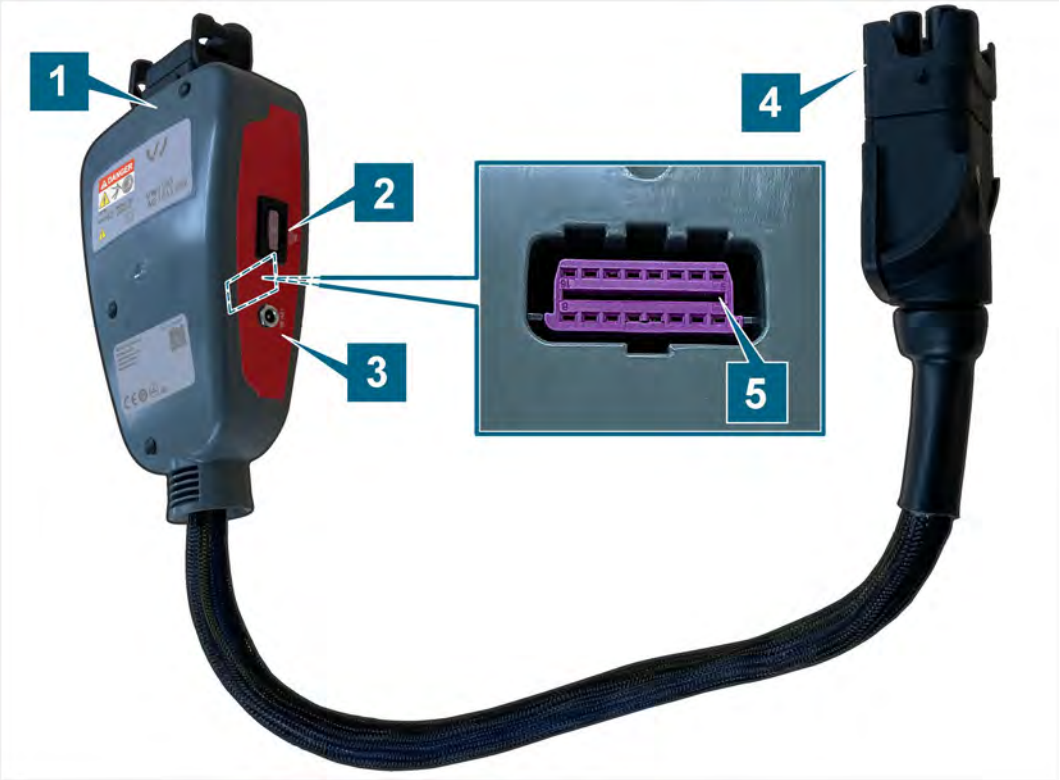

(1) Connettore femmina cavo di ricarica universale

(2) Fusibile piatto per auto 3 A, 32 V, viola (ISO 8820-3)

(3) Connettore di rete femmina

(4) Connettore maschio connessione a spina sul lato del veicolo

(5) Presa OBD (lato posteriore)

Simboli e riferimenti

Sul prodotto sono raffigurati i seguenti simboli:

Simbolo	Significato
	Segnale di pericolo generale
DANGER	Pericolo elettrico! Leggere le istruzioni per l'uso!
SN:	In combinazione con il codice componente produttore, il numero di serie serve per l'identificazione del prodotto.
P/N	In combinazione con il numero di serie, il codice componente produttore serve per l'identificazione del prodotto.
Tested:	Data della verifica del produttore
	Il prodotto corrisponde alla classe di protezione II ed è dotato, pertanto, di un isolamento rinforzato o doppio tra i componenti attivi e accessibili conformemente a VDE 0100, parte 410/412.1.
	L'avvertenza per lo smaltimento vieta lo smaltimento del prodotto nei rifiuti domestici. Smaltire il prodotto sempre in osservanza delle disposizioni in materia di smaltimento vigenti in loco.
CE	Il marchio CE certifica che il prodotto è conforme a tutte le disposizioni europee vigenti e che è stato sottoposto alla procedura di valutazione della conformità prevista.
	Questo marchio certifica che il prodotto rispetta i valori limite della GB/T 26572-2011 (China-ROHS).
TÜVRheinland c us	Il marchio cTÜVus contrassegna il prodotto come sicuro, verificato e certificato ai sensi delle norme vigenti da un NRTL.
	Il sigillo di controllo contrassegna il prodotto come approvato per l'impiego in officine di assistenza e stabilimenti di produzione del produttore automobilistico.
CAT III IN/OUT ~ 400VAC | 32A === 12VDC | 3A	Contrassegno che indica che il prodotto è previsto per misurazioni fino a massimo 300 VAC secondo IEC 61010-31. Per la corrente in ingresso e in uscita sono indicati i valori massimi ammessi.
	Schemi di collegamento (vedi schema di collegamento)

Schema di collegamento

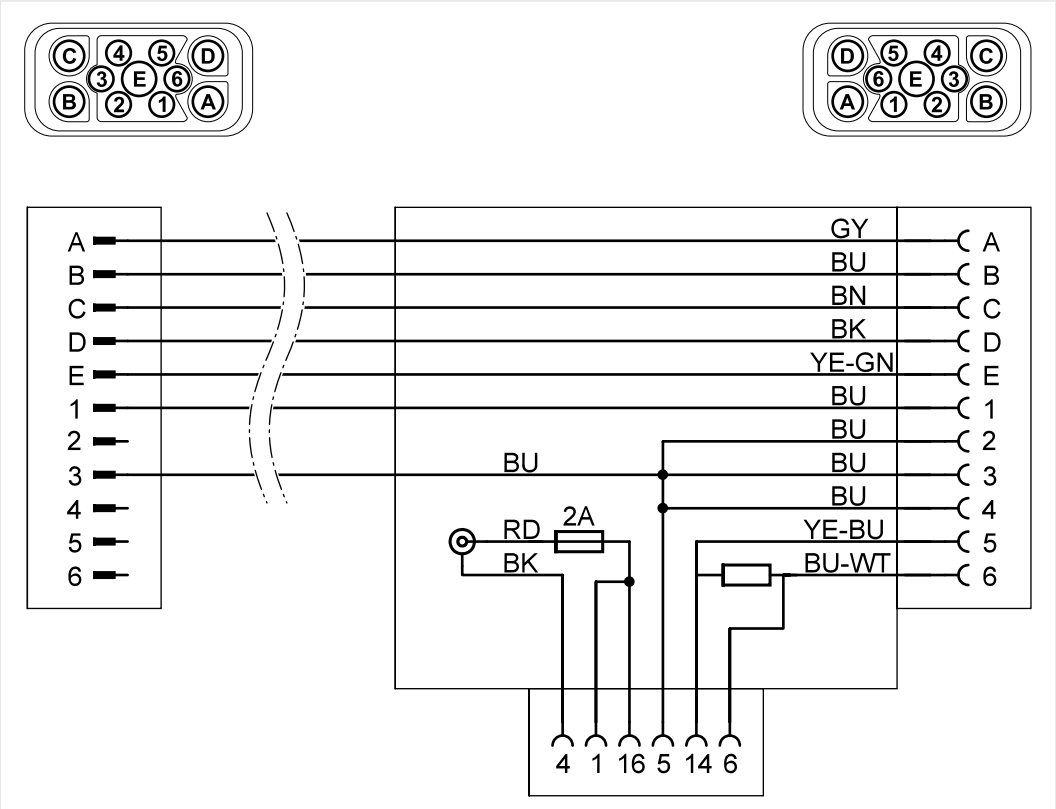

Dati tecnici

Dati nominali	Valori
Codice produttore	22101863
Tensione nominale	400 VAC
Corrente nominale max.	32 A
Tensione di ingresso	12 VDC
Corrente in ingresso	max. 3 A
Protezione	Fusibile piatto per auto, 3 A, 32 VDC, viola (ISO 8820-3)
Classe di protezione	II/doppio isolamento
Peso	~ 900 g
Dimensioni L/A/P	~ 200 mm/130 mm/50 mm
Lunghezza cavo	~ 440 mm

Condizioni ambientali	Funzionamento	Stoccaggio	Trasporto
Temperatura	da 5°C a 40°C	da -20°C a 60°C	da -20°C a 60°C
Altezza s.l.m.	max. 2000 m	Nessuna limitazione.	
Umidità dell'aria	max. 80% fino a 31°C, riduzione lineare al 50% con 40°C	max. 85%	
	Condensazione non ammessa. Massima umidità relativa dell'aria ammessa 60%, in presenza di gas/aria corrosivi.		

ATTENZIONE

Pericolo di vita a causa della tensione elettrica!

La tensione elettrica nei sistemi ad alta tensione è pericolosissima e può causare la morte attraverso una scossa elettrica!

- Utilizzare il prodotto esclusivamente nel campo di applicazione previsto dal produttore del veicolo!

ATTENZIONE

Pericolo di esplosione!

Attraverso i componenti del prodotto possono formarsi scintille e archi voltaici.

- Non staccare mai le connessioni a spina delle linee di alta tensione sotto carico!
- Non utilizzare il prodotto in ambienti a rischio di esplosione!
- Accertarsi durante il funzionamento che il prodotto sia collocato a minimo 50 cm dal pavimento!

ATTENZIONE

Pericolo di danni!

I prodotti che cadono possono subire danni.

- Assicurarsi che il prodotto non venga lanciato o lasciato cadere.

ATTENZIONE

Pericolo di danni!

Le connessioni a spina scattano in posizione quando vengono collegate.

- Sbloccare le connessioni a spina, prima di rimuoverle! (vedi capitolo "Rimozione delle connessioni a spina")

Messa in funzione

Collegamento dell'adattatore di alimentazione

La rappresentazione seguente del connettore di rete maschio e della presa di rete ha un valore puramente simbolico e può cambiare da Paese a Paese.

1. Attenersi alle Avvertenze sulla sicurezza.

2. Collegare il connettore maschio dell'adattatore di tensione con l'adattatore di tensione.
3. Collegare il connettore di rete maschio con la presa di rete.
4. Collegare l'adattatore di alimentazione con il connettore di rete femmina dell'adattatore di diagnosi.

✓ L'adattatore di alimentazione è collegato, ora è possibile utilizzare l'adattatore di diagnosi.

Collegamento dell'adattatore di diagnosi al cavo di ricarica universale

1. Attenersi alle Avvertenze sulla sicurezza.

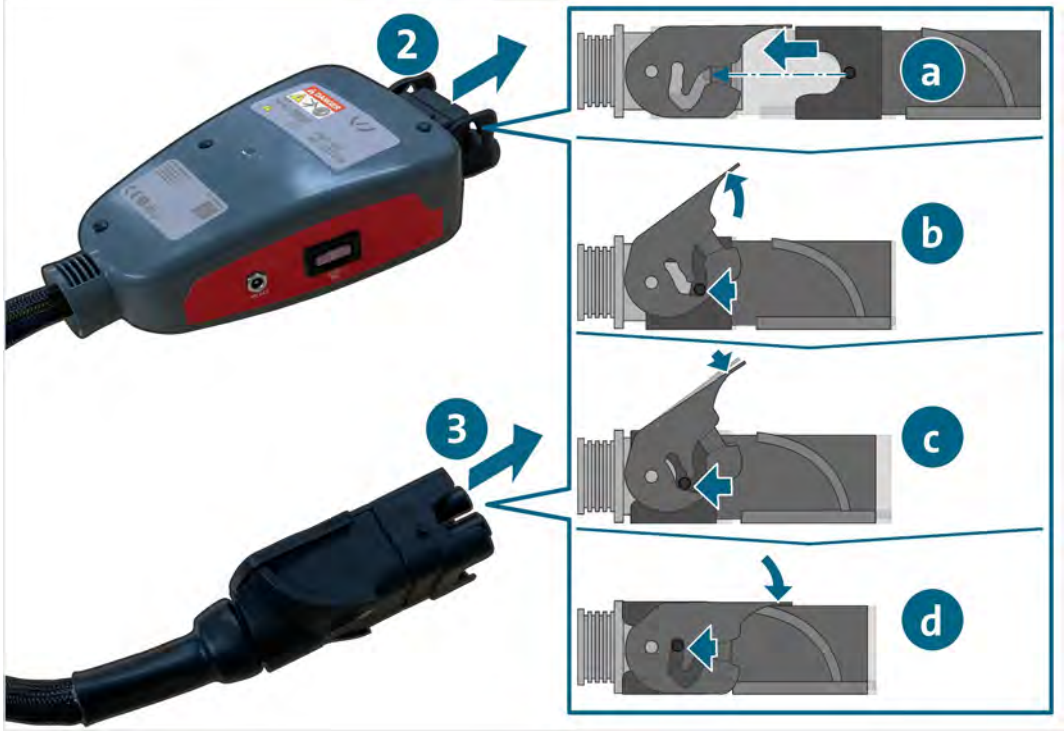

2. Collegare il connettore femmina al cavo di ricarica universale. Per bloccare la connessione a spina seguire i passaggi da a. a d.
3. Collegare il connettore maschio con la connessione a spina sul lato del veicolo. Per bloccare la connessione a spina seguire i passaggi da a. a d.

✓ Ora è possibile eseguire le misurazioni sul cavo di ricarica universale.

Collegamento dell'adattatore di diagnosi all'interfaccia OBD

1. Attenersi alle Avvertenze sulla sicurezza.

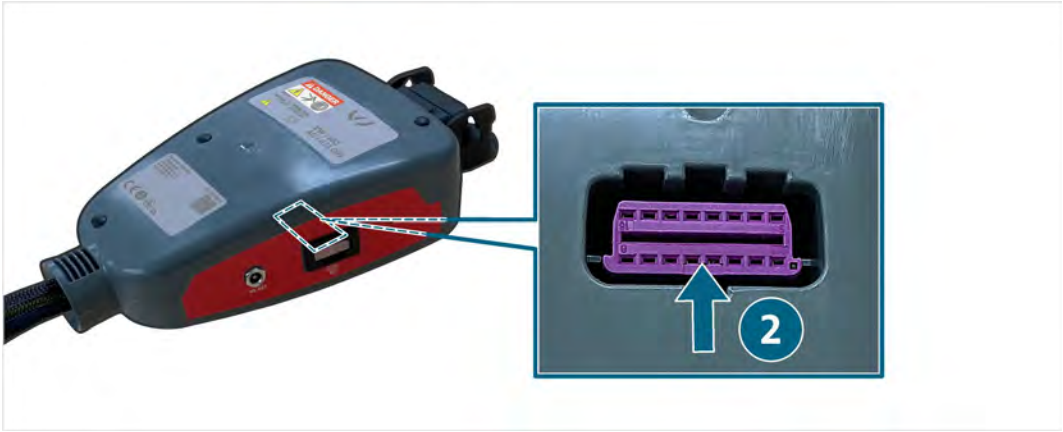

2. Collegare l'interfaccia OBD con la presa OBD posteriore sull'adattatore di diagnosi.

✓ Ora è possibile leggere la memoria errori tramite l'interfaccia OBD.

Rimozione delle connessioni a spina

Rimozione della connessione a spina del cavo di ricarica universale

Le connessioni a spina sono dotate di un bloccaggio. Per rimuovere la relativa connessione a spina:

1. Sollevare la clip leggermente verso l'alto ed estrarre leggermente la connessione a spina.
2. Nella posizione finale superiore della clip continuare a estrarre la connessione a spina.
3. Abbassare la clip fino all'arresto.
4. Estrarre la connessione a spina.

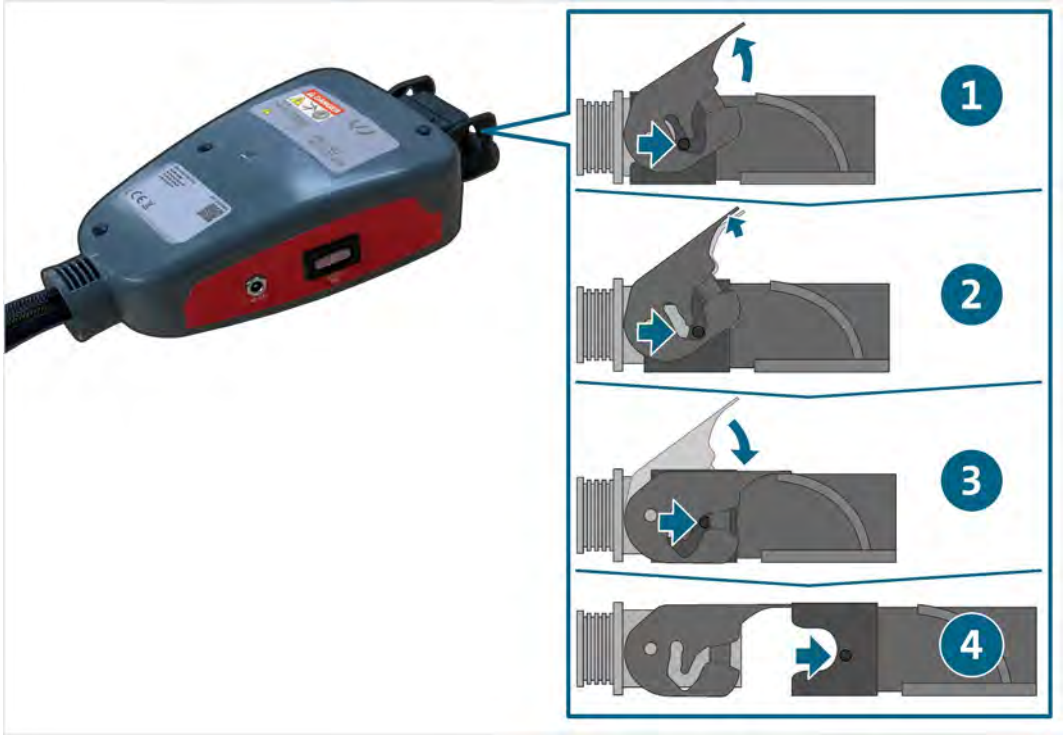

✓ La connessione a spina è rimossa.

Pulizia

PERICOLO

Pericolo di vita a causa della tensione elettrica!

La tensione elettrica nei sistemi ad alta tensione è pericolosissima e causa la morte attraverso una scossa elettrica!

- Staccare il prodotto da tutte le fonti di corrente prima di procedere alla pulizia dello stesso!

Attenersi alle avvertenze sulla sicurezza!

Il prodotto deve essere pulito solo con un panno asciutto.

Stoccaggio

Se il prodotto non viene utilizzato, deve essere immagazzinato in un luogo asciutto e privo di polvere.

Smaltimento

Attenersi alle avvertenze sulla sicurezza!

Smaltire il prodotto sempre in osservanza delle disposizioni in materia di smaltimento vigenti in loco.

Manutenzione

Attenersi alle avvertenze sulla sicurezza!

I requisiti nazionali e locali sulla verifica regolare devono essere rispettati!

Verificare il funzionamento del prodotto a distanza di massimo 24 mesi.

Rivolgersi al produttore per la verifica corretta del funzionamento.

Garanzia

STODIA GmbH concede una garanzia della durata di 24 mesi a partire dalla data di acquisto. La garanzia si riferisce ai difetti chiaramente comprovabili del materiale di funzionamento e a errori di lavorazione.

Per ulteriori informazioni sulle condizioni di garanzia consultare le Condizioni generali sul sito web del produttore.

Servizio clienti

In caso di domande sul prodotto indicare sempre il codice articolo e, se disponibile, il numero di serie. Entrambi i numeri sono riportati sul prodotto.

STODIA GmbH
Tecnologia per accumulatori e diagnostica
Im Freitagsmoor 45
D – 38518 Gifhorn

Telefono: +49 (0) 5371 / 945 93 96-0

service@stodia.de

www.stodia.de

Volkswagen Aktiengesellschaft
Gruppo After Sales – Group Service
Documentazione e sistemi
Attrezzature di officina
Casella 011/4915
38442 Wolfsburg

Solo per uso interno
Con riserva di modifiche tecniche
Versione 01/2024