VOLKSWAGEN

AKTIENGESELLSCHAFT

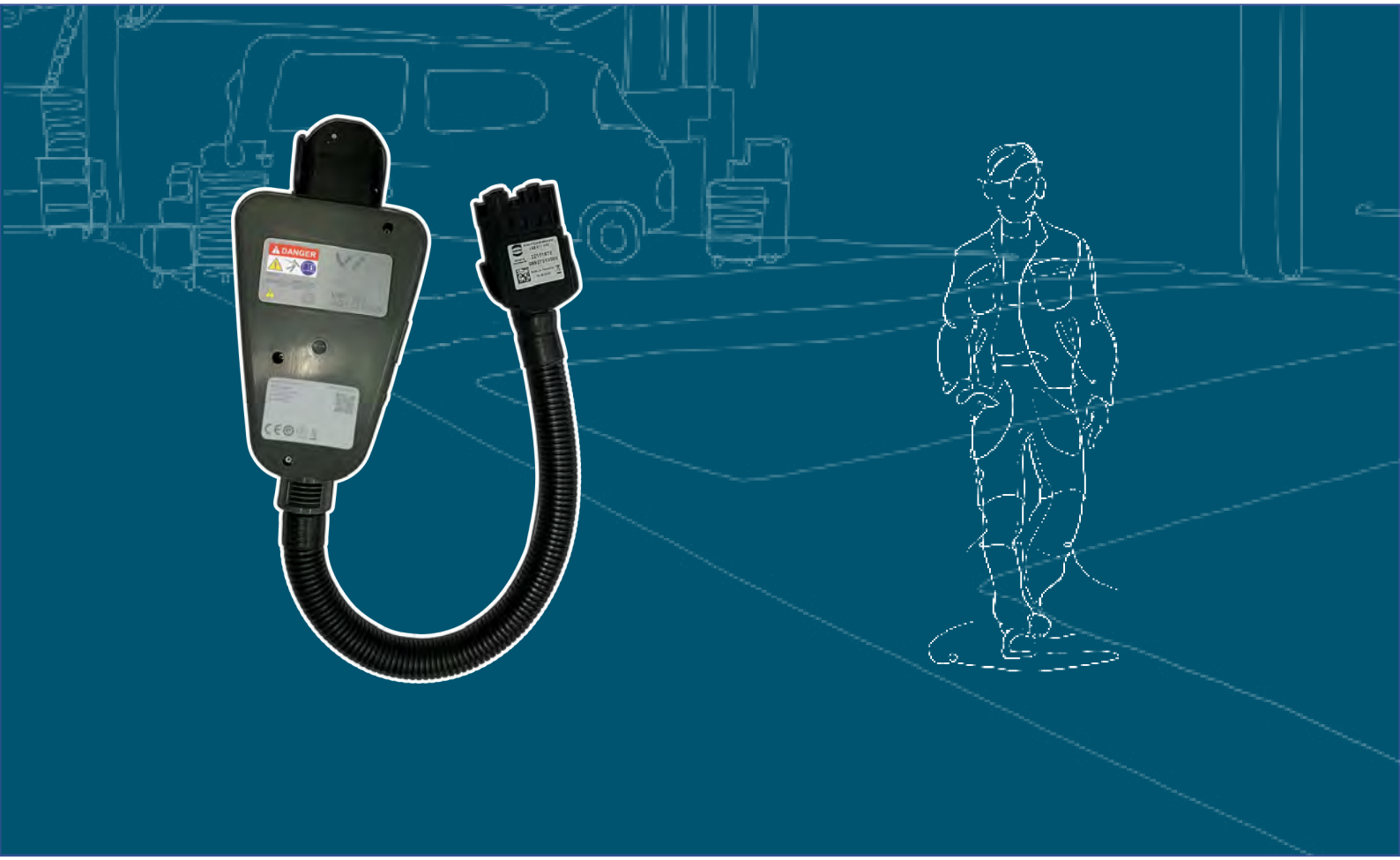

Mode d’emploi

Adaptateur de diagnostic VAS 611 009

Révision	Date	Justification
V00	01.05.2018	Première parution
V01	28.02.2022	Révision complète Transformation Stodia
V02	24.01.2024	Actualisation des certificats : ACPEIP, UL

Mentions légales

Fabricant

STODIA GmbH
Technologie de stockage & de diagnostic
Im Freitagsmoor 45
D-38518 Gifhorn

Téléphone : +49 (0) 5371 / 945 93 96-0

info@stodia.de
www.stodia.de

Reproduction

La reproduction ou la réimpression, même partielle, nécessite toujours l'autorisation écrite du fabricant.

Droit d'auteur

TRADUCTION DU MODE D'EMPLOI D'ORIGINE

Tous droits réservés.

L'intégralité des textes, des images et des graphiques sont soumis au droit d'auteur et à d'autres lois de protection de la propriété intellectuelle.

Copyright 2024 STODIA GmbH.

Sources d'images

Les symboles d'avertissement, d'interdiction, d'obligation et de norme proviennent de sources publiques telles que les zones généralement accessibles sur Internet. Les images CAO de produits et les photos de produits proviennent du fabricant. Le matériel graphique présentant le produit en cours de fonctionnement est fourni avec une référence à une source.

Contenu

MENTIONS LEGALES **2**

CONTENU **3**

INTRODUCTION **4**

Remarques préliminaires 4

Validité de la déclaration de conformité 4

Informations du fabricant 4

SECURITE **5**

Niveaux d'alerte 5

Consignes de sécurité importantes 6

Utilisation conforme 7

Exigences à l'attention du groupe cible 7

Obligations de l'exploitant 7

DESCRIPTION DU PRODUIT **8**

Étendue de la livraison 8

Composition 9

Symboles et raccordements 10

Schéma électrique 11

Données techniques 12

UTILISATION **13**

Mise en service 14

Branchement du bloc d'alimentation 14

Branchement de l'adaptateur de diagnostic au câble de charge universel 15

Branchement de l'adaptateur de diagnostic à l'interface OBD 16

Débranchement des connexions enfichables 17

Débrancher la connexion enfichable du câble de charge universel 17

Nettoyage 18

Stockage 18

Élimination 18

Maintenance 18

AIDE **19**

Garantie 19

Service client 19

Remarques préliminaires

Veuillez lire ce mode d'emploi attentivement avant d'utiliser le produit.

Une clé USB est fournie avec le produit. Vous y trouverez le mode d'emploi dans différentes langues. La version valide respective et d'autres langues sont disponibles sur notre site Internet.

Un code QR se trouve sur le produit. Si vous le scannez avec un appareil terminal connecté à Internet, vous accédez directement à votre produit dans l'espace de téléchargement.

Le mode d'emploi est une partie essentielle du produit et doit être conservé avec celui-ci. En cas de vente ou de cession, le mode d'emploi doit être remis au nouvel exploitant.

En plus de ce mode d'emploi, toutes les réglementations pertinentes pour le diagnostic ou la recherche d'erreurs des systèmes à haute tension à sécurité intrinsèque des véhicules routiers sont contraignantes. En font partie, entre autres, les instructions pour les systèmes de diagnostic respectifs du constructeur automobile ainsi que les spécifications de sécurité opérationnelles et l'état de la technique lors de l'utilisation de systèmes à haute tension.

Validité de la déclaration de conformité

La présente déclaration de conformité s'applique au produit décrit dans le mode d'emploi. En cas de modifications, de transformations ou d'extensions, la déclaration de conformité et l'évaluation des risques perdent leur validité.

Informations du fabricant

Depuis la création de l'entreprise, ses activités sont orientées sur l'électromobilité de l'avenir. La société STODIA GmbH développe et produit des solutions personnalisées pour l'industrie automobile, le secteur du stockage de l'énergie, les ateliers d'entretien ou le parc de véhicules spécifique.

Les produits clés sont des accumulateurs innovants, autant stationnaires que mobiles, lesquels constituent un élément essentiel pour faire avancer la transition énergétique et l'autonomie énergétique. La technologie de batterie et de chargement intelligente, les systèmes de diagnostic, la gestion des cellules et des batteries ainsi que la technique de mesure et de diagnostic pour l'ensemble du véhicule font également partie de la gamme de la société STODIA GmbH.

Grâce à son expérience dans le développement de logiciels et de matériel, la société STODIA GmbH est toujours un partenaire fiable à vos côtés, du prototype à la production en série – MADE IN GERMANY.

Ce mode d'emploi est uniquement valide pour le produit suivant :

Numéro d'article : 22101863

Désignation : Adaptateur de diagnostic VAS 611 009

Niveaux d'alerte

Ce chapitre vous informe quant aux niveaux d'alerte que vous trouverez dans ce mode d'emploi.

DANGER

Le non-respect de la consigne de sécurité ENTRAÎNE la mort ou de graves blessures !

ATTENTION

Le non-respect de la consigne de sécurité PEUT entraîner la mort ou de graves blessures !

PRUDENCE

Le non-respect de la consigne de sécurité PEUT entraîner des blessures légères.

ATTENTION

Le non-respect de la consigne de sécurité peut entraîner l'endommagement du produit !

Consignes de sécurité importantes

Ce chapitre vous informe quant aux consignes de sécurité devant être respectées lors de l'utilisation du produit.

DANGER

Danger de mort dû à la tension électrique !

La tension électrique dans d'autres systèmes est dangereuse et entraîne la mort par électrocution !

- N'utilisez pas le produit pour procéder à des mesures au niveau de circuits secteurs !
- N'essayez jamais d'alimenter en électricité d'autres appareils au moyen du produit !

ATTENTION

Danger de mort dû à la tension électrique !

La tension électrique dans des systèmes à haute tension est dangereuse et peut entraîner la mort par électrocution !

Des liquides, des condensés et une humidité de l'air élevée peuvent entraîner des courts-circuits !

- Empêchez le produit d'entrer en contact avec des liquides !
- Utilisez le produit uniquement dans des pièces fermées et sèches !

ATTENTION

Danger de mort dû à la tension électrique !

La tension électrique présente dans le produit est dangereuse et peut entraîner de graves blessures et la mort par électrocution !

Des produits défectueux et endommagés ne sont pas en mesure de garantir une protection fiable contre la tension électrique !

- Empêchez le produit d'entrer en contact avec des produits chimiques !
- Échangez immédiatement un produit défectueux ou endommagé !
- N'essayez jamais de réparer ou de manipuler le produit !

Utilisation conforme

Le produit est un adaptateur de diagnostic et sert autant au diagnostic (identification, valeurs de mesure, mémoire des événements) qu'aux mises à jour logicielles du système de chargement e-tron de la seconde génération (à partir de 2018).

Le produit est installé entre le système de chargement et les différents câbles du côté de l'infrastructure.

Le produit doit être utilisé uniquement sur la connexion enfichable du véhicule indiquée par le constructeur automobile dans le dépannage guidé.

Les constructeurs automobiles dans le sens de ce mode d'emploi sont exclusivement des constructeurs de véhicules du groupe Volkswagen.

Toute autre utilisation est interdite.

Exigences à l'attention du groupe cible

Seul du personnel spécialisé qualifié est autorisé à réaliser des travaux sur le produit !

Le personnel qualifié dans le sens du présent mode d'emploi remplit toutes les exigences applicables dans le pays d'utilisation pour réaliser des travaux sur les véhicules automobiles et les systèmes de diagnostic correspondants, nommément :

- Règlements applicables dans le pays d'utilisation
- Directives opérationnelles relatives au fabricant du véhicule

Lors de l'utilisation du produit, l'équipement de protection individuelle prescrit par le fabricant du véhicule dans le cadre de travaux réalisés sur les véhicules automobiles et les systèmes de diagnostic correspondants doit être porté à tout moment.

Obligations de l'exploitant

L'exploitant doit garantir que le personnel travaillant sur l'adaptateur de diagnostic répond aux exigences du groupe cible.

L'exploitant est également responsable du respect des points suivants :

- L'adaptateur de diagnostic se trouve en permanence en parfait état et sans défaut.
- Les délais de contrôle réguliers de l'adaptateur de diagnostic doivent être respectés et consignés.

Étendue de la livraison

Vérifiez immédiatement l'état et l'exhaustivité de l'étendue de la livraison. En cas de défauts, veuillez immédiatement contacter le fabricant.

(1) Coffret de transport VAS 611 009/3

(2) Adaptateur de diagnostic VAS 611 009

(3) Bloc d'alimentation universel VAS 611 009/1

(4) Câble de raccordement secteur UE VAS 611 009/2

(5) Clé USB avec modes d'emploi

Composition

Composition du produit :

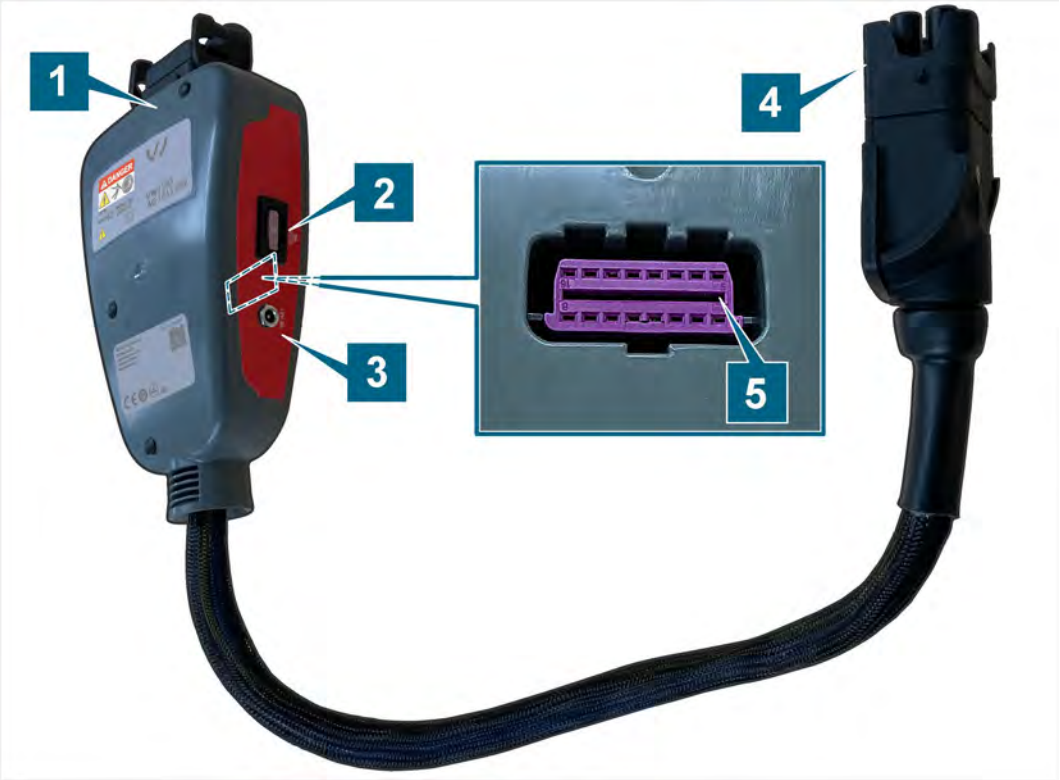

(1) Prise de raccordement du câble de charge universel

(2) Fusible plat pour automobiles, 3 A, 32 V, violet (ISO 8820-3)

(3) Prise de raccordement au secteur

(4) Connexion enfichable du connecteur côté véhicule

(5) Prise OBD (sur la face arrière)

Symboles et raccordements

Les symboles suivants figurent sur le produit :

Symbole	Signification
	Signal d'avertissement général
DANGER	Danger électrique ! Lire le mode d'emploi !
SN:	Le numéro de série ainsi que le numéro de pièce du fabricant servent à identifier le produit.
P/N	Le numéro de pièce du fabricant ainsi que le numéro de série servent à identifier le produit.
Tested:	Date du contrôle du fabricant
	Le produit est conforme à la classe de protection II et dispose donc d'une isolation renforcée ou double entre les pièces actives et les pièces pouvant être touchées selon la norme VDE 0100, partie 410/412.1.
	Les indications d'élimination prohibent toute élimination du produit dans les ordures ménagères. Veuillez toujours éliminer le produit en respectant l'intégralité des réglementations de mise au rebut locales en vigueur.
CE	Le marquage CE certifie que le produit est conforme à toutes les réglementations en vigueur dans l'Union européenne et a été soumis à la procédure d'évaluation de conformité applicable.
	Ce marquage certifie que le produit respecte les valeurs limites de la norme GB/T 26572-2011 (« China-ROHS », ACPEIP).
TÜVRheinland c us	Le label cTÜVus indique que le produit a été testé et certifié sûr par un laboratoire de test national reconnu NRTL conformément aux normes en vigueur.
	Le label de qualité indique que le produit est autorisé pour l'utilisation dans des ateliers et des installations de production du constructeur automobile.
CAT III IN/OUT ~ 400VAC | 32A === 12VDC | 3A	Identification stipulant que le produit est prévu pour des mesures jusqu'à 300 V CA au maximum selon la norme CEI 61010-31. Pour le courant d'entrée et de sortie, les valeurs maximales admissibles sont indiquées.
	Schéma électrique (voir schéma électrique)

Schéma électrique

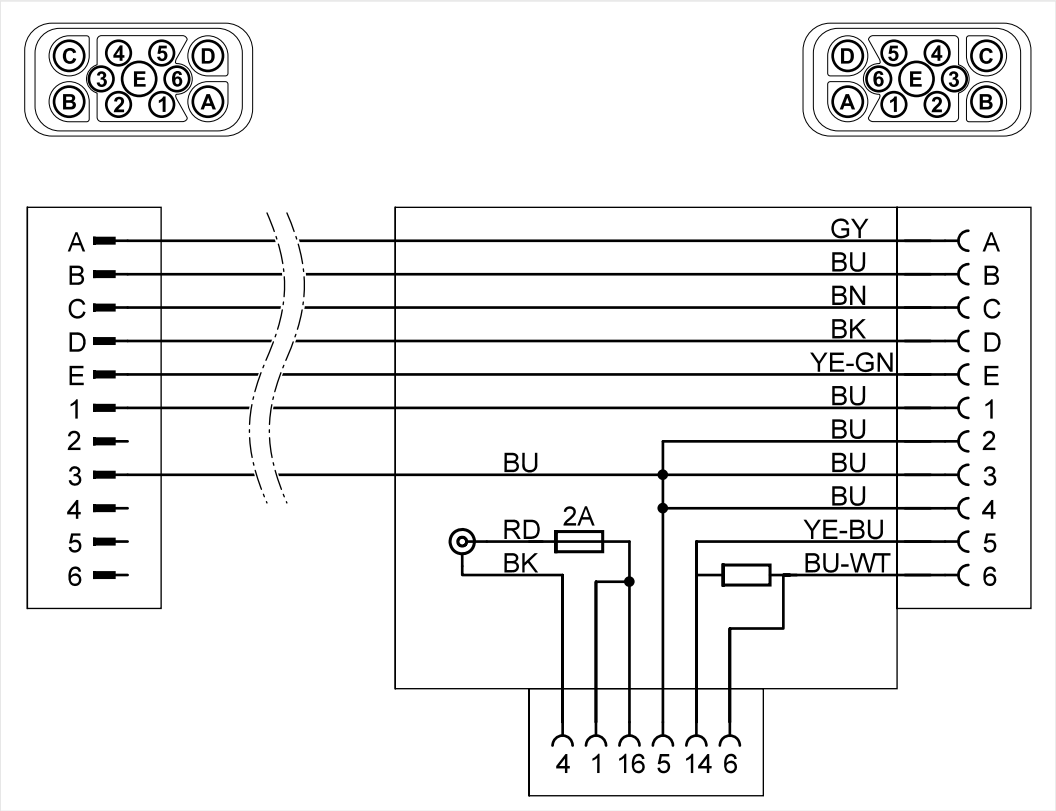

Données techniques

Données nominales	Valeurs
Numéro de fabricant	22101863
Tension nominale	400 V CA
Courant nominal max.	32 A
Tension d'entrée	12 V CC
Courant d'entrée	max. 3 A
Fusible	Fusible plat pour automobiles, 3 A, 32 V CC, violet (ISO 8820-3)
Classe de protection	II / isolation double
Poids	~ 900 g
Dimensions L/H/l	~ 200 mm/130 mm/50 mm
Longueur du câble	~ 440 mm

Conditions ambiantes	Fonctionnement	Stockage	Transport
Température	De 5 °C à 40 °C	De -20 °C à 60 °C	De -20 °C à 60 °C
Hauteur au-dessus du niveau de la mer	2 000 m. max.	Aucune restriction.	
Humidité de l'air	max. 80 % jusqu'à 31 °C, diminuant linéairement jusqu'à 50 % à 40° C	max. 85 %	
	Aucune condensation admissible. Humidité de l'air relative maximale admissible 60 %, en présence de gaz/d'air corrosif.		

ATTENTION

Danger de mort dû à la tension électrique !

La tension électrique dans des systèmes à haute tension est dangereuse et peut entraîner la mort par électrocution !

- Utilisez le produit uniquement pour le champ d'application prévu par le fabricant de véhicules !

ATTENTION

Risque d'explosion !

Certains composants du produit peuvent entraîner des étincelles et des arcs électriques.

- Ne débranchez jamais les prises des lignes à haute tension sous charge !
- N'utilisez pas le produit dans des zones menacées d'explosion !
- Assurez-vous que le produit se trouve au moins à 50 cm au-dessus du sol lorsqu'il est en service !

ATTENTION

Risque de dommage !

Une chute de produits peut les endommager.

- Assurez-vous que le produit ne soit pas jeté ou qu'il ne tombe pas !

ATTENTION

Risque de dommage !

Les connexions enfichables s'enclenchent lors du raccordement.

- Déverrouillez les connexions enfichables avant de les débrancher ! (voir chapitre « Débranchement des connexions enfichables »)

Mise en service

Branchement du bloc d'alimentation

La représentation suivante du connecteur secteur et de la prise secteur est symbolique et peut varier dans votre pays.

1. Respectez les consignes de sécurité.

2. Branchez le connecteur du bloc d'alimentation à ce dernier.
3. Branchez le connecteur secteur à la prise secteur.
4. Raccordez le bloc d'alimentation à la prise secteur de l'adaptateur de diagnostic.

✓ Le bloc d'alimentation est branché, vous pouvez maintenant utiliser l'adaptateur de diagnostic.

Branchement de l'adaptateur de diagnostic au câble de charge universel

1. Respectez les consignes de sécurité.

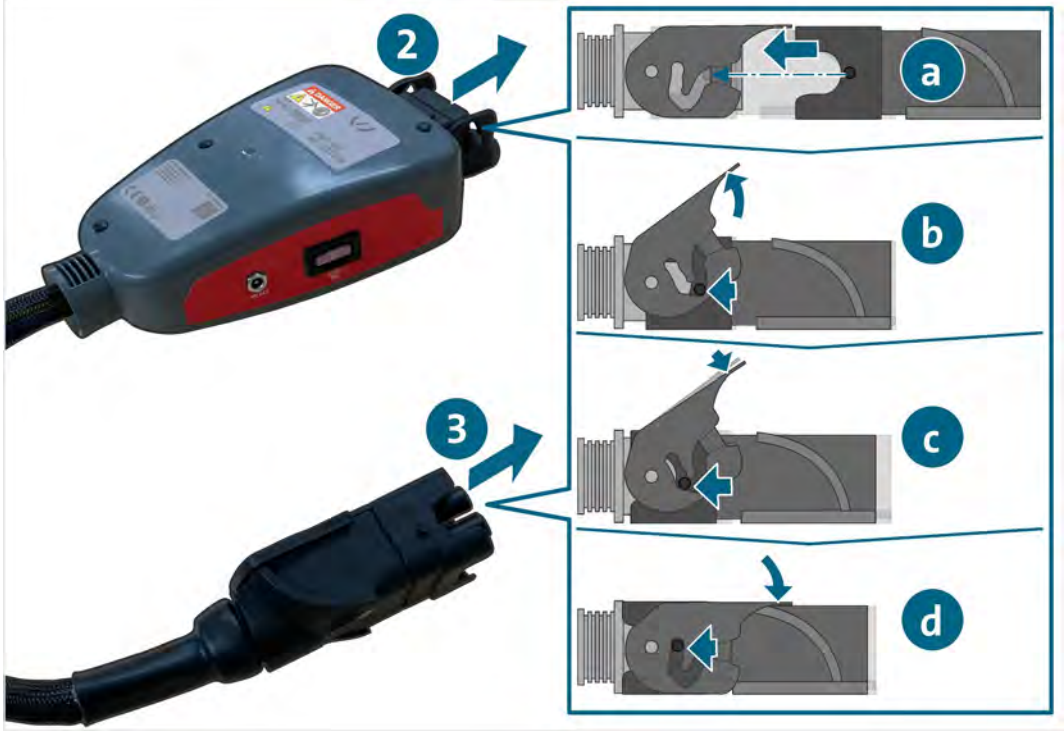

2. Branchez la prise de raccordement au câble de charge universel. Suivez les étapes a. à d. lors du verrouillage de la connexion enfichable.
3. Branchez le connecteur à la connexion enfichable du véhicule. Suivez les étapes a. à d. lors du verrouillage de la connexion enfichable.

✓ Vous pouvez maintenant effectuer les mesures avec le câble de charge universel.

Branchement de l’adaptateur de diagnostic à l’interface OBD

1. Respectez les consignes de sécurité.

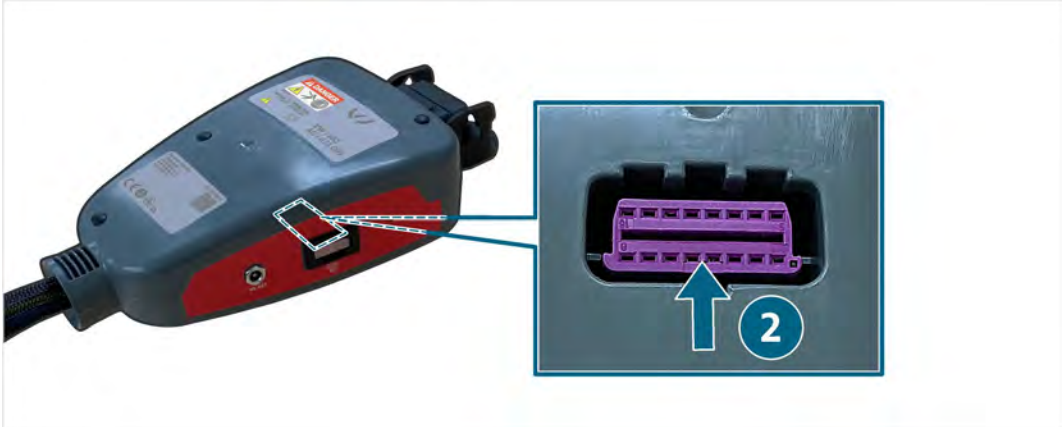

2. Connectez l’interface OBD à la prise OBD située sur la face arrière de l’adaptateur de diagnostic.

✓ Vous pouvez maintenant lire la mémoire d’erreurs via l’interface OBD.

Débranchement des connexions enfichables

Débrancher la connexion enfichable du câble de charge universel

Les connexions enfichables disposent d'un verrouillage. Afin de débrancher la connexion enfichable respective :

1. Faites pivoter la poignée légèrement vers le haut et écartez légèrement la connexion enfichable.
2. Lorsque la poignée est en position finale supérieure, écartez davantage la connexion enfichable.
3. Faites pivoter la poignée jusqu'à la butée vers le bas.
4. Tirez sur la connexion enfichable pour la débrancher.

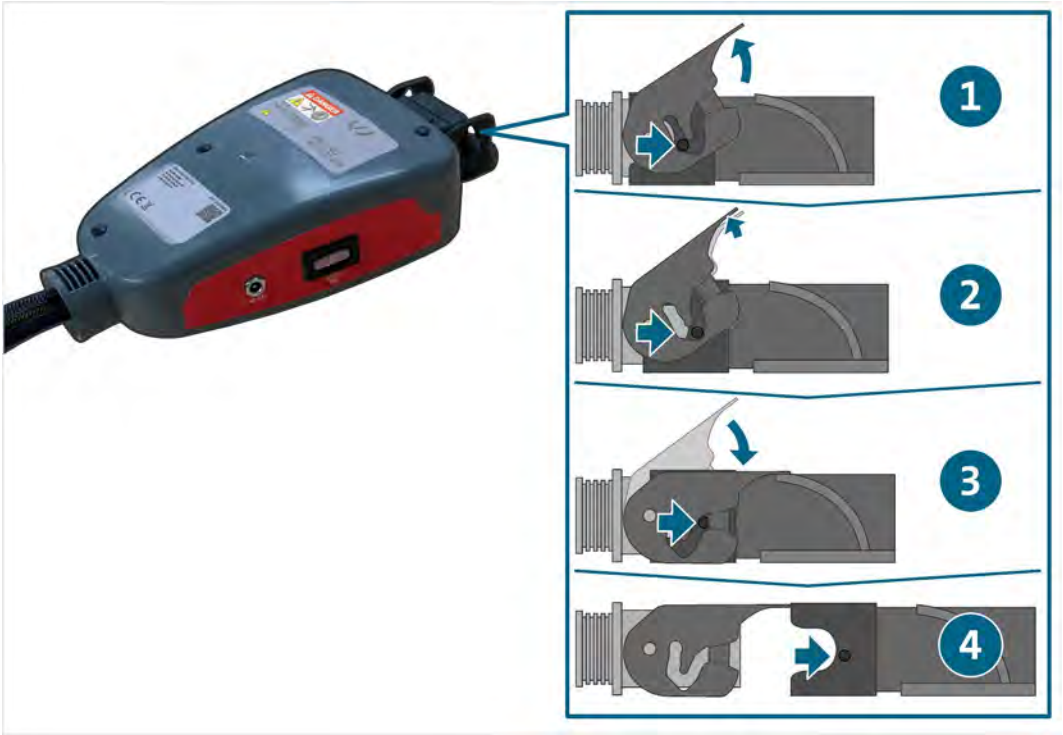

✓ La connexion enfichable est débranchée.

Nettoyage

DANGER

Danger de mort dû à la tension électrique !

La tension électrique dans des systèmes à haute tension est dangereuse et entraîne la mort par électrocution !

- Débranchez le produit de toutes les sources électriques avant de le nettoyer !

Respectez les consignes de sécurité !

Le produit doit être nettoyé uniquement avec un chiffon sec.

Stockage

Lorsque vous n'utilisez pas le produit, stockez-le dans un endroit sec et exempt de poussière.

Élimination

Respectez les consignes de sécurité !

Veuillez toujours éliminer le produit en respectant l'intégralité des réglementations de mise au rebut locales en vigueur.

Maintenance

Respectez les consignes de sécurité !

Les exigences nationales et locales concernant le contrôle régulier doivent être respectées !

Vérifiez le bon fonctionnement du produit à des intervalles de 24 mois au maximum.

Contactez le fabricant pour un contrôle du fonctionnement professionnel.

Garantie

La société STODIA GmbH accorde une garantie de 24 mois à compter de la date d'achat. La garantie concerne les défauts de matériel fonctionnel et les erreurs de traitement clairement démontrables.

Vous trouverez des informations supplémentaires concernant les conditions de la garantie dans les CGV sur le site Internet du fabricant.

Service client

En cas de questions concernant le produit, veuillez toujours indiquer le numéro d'article et, si disponible, le numéro de série. Vous trouverez les deux numéros sur le produit.

STODIA GmbH
Technologie de stockage & de diagnostic
Im Freitagsmoor 45
D-38518 Gifhorn

Téléphone : +49 (0) 5371 / 945 93 96-0

service@stodia.de

www.stodia.de

Société anonyme Volkswagen
Service après-vente du groupe – Service du groupe
Littérature et systèmes
Équipement de l'atelier
Boîte postale 011/4915
D-38442 Wolfsburg

Pour utilisation interne uniquement
Sous réserve de modifications techniques
Version 01/2024