VOLKSWAGEN

AKTIENGESELLSCHAFT

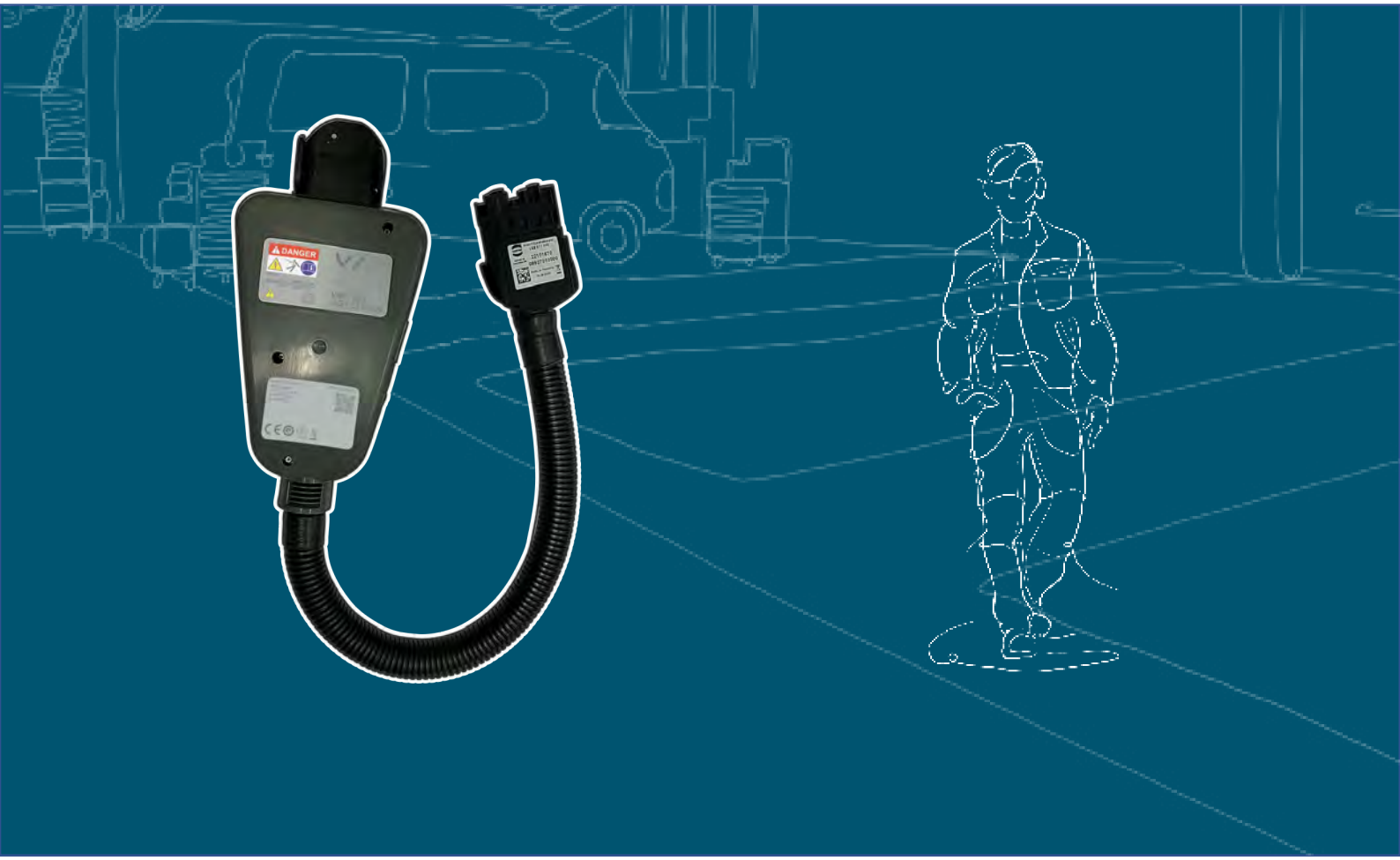

Bedienungsanleitung

Diagnoseadapter VAS 611 009

Revision	Datum	Begründung
V00	01.05.2018	Erstausgabe
V01	28.02.2022	Komplette Überarbeitung Überführung Stodia
V02	24.01.2024	Aktualisierung Zertifikate: China-ROHS, UL

Impressum

Hersteller

STODIA GmbH
Speicher & Diagnosetechnik
Im Freitagsmoor 45
D-38518 Gifhorn

Telefon: +49 (0) 5371 / 945 93 96-0

info@stodia.de
www.stodia.de

Vervielfältigung

Vervielfältigung oder Nachdruck, auch auszugsweise, bedarf stets der schriftlichen Genehmigung durch den Hersteller.

Urheberrecht

ORIGINAL-BEDIENUNGSANLEITUNG

Alle Rechte vorbehalten.

Alle Texte, Bilder und Grafiken unterliegen dem Urheberrecht und anderen Gesetzen zum Schutz geistigen Eigentums.

Copyright 2024 STODIA GmbH.

Bildquellen

Warnzeichen, Verbots-, Gebots- und Normsymbole stammen aus öffentlichen Quellen wie den allgemein zugänglichen Bereichen im Internet. CAD-Produktbilder und Produktfotos stammen vom Hersteller. Bildmaterial, das das Produkt in Anwendung zeigt, ist mit einem Quellennachweis versehen.

Inhalt

IMPRESSUM **2**

INHALT **3**

EINLEITUNG **4**
- Vorbemerkungen 4
- Gültigkeit der Konformitätserklärung 4
- Herstellerangaben 4

SICHERHEIT **5**
- Warnstufen 5
- Wichtige Sicherheitshinweise 6
- Bestimmungsgemäße Verwendung 7
- Anforderung an die Zielgruppe 7
- Pflichten des Betreibers 7

PRODUKTBESCHREIBUNG **8**
- Lieferumfang 8
- Aufbau 9
- Symbole und Anschlüsse 10
- Schaltplan 11
- Technische Daten 12

BEDIENUNG **13**
- Inbetriebnahme 14
  - Netzteil anschließen 14
  - Diagnoseadapter an Universal-Ladekabel anschließen 15
  - Diagnoseadapter an OBD-Schnittstelle anschließen 16
- Lösen der Steckverbindungen 17
  - Steckverbindung Universal-Ladekabel lösen 17
- Reinigung 18
- Lagerung 18
- Entsorgung 18
- Instandhaltung 18

HILFE **19**
- Gewährleistung 19
- Kundendienst 19

Vorbemerkungen

Lesen Sie diese Bedienungsanleitung sorgfältig durch, bevor Sie das Produkt benutzen.

Dem Produkt liegt ein USB-Stick bei, auf dem die Bedienungsanleitung in verschiedenen Landessprachen gespeichert ist. Die jeweils gültige Fassung und weitere Landessprachen finden Sie auf unserer Homepage.

Auf dem Produkt befindet sich ein QR-Code. Wenn Sie diesen mit einem internetfähigen Endgerät scannen, gelangen Sie direkt in den Download-Bereich zu Ihrem Produkt.

Die Bedienungsanleitung ist ein wesentlicher Bestandteil des Produktes und zusammen mit dem Produkt aufzubewahren. Bei Veräußerung oder Überlassung muss die Bedienungsanleitung dem neuen Betreiber übergeben werden.

Neben dieser Bedienungsanleitung sind alle relevanten Vorschriften zur Diagnose oder Fehlersuche an eigensicheren Hochvolt-Systemen in Straßenfahrzeugen bindend. Hierzu zählen unter anderem die Anleitungen der jeweiligen Diagnosesysteme des Fahrzeugherstellers sowie betriebliche Sicherheitsvorgaben und der Stand der Technik im Umgang mit Hochvolt-Systemen.

Gültigkeit der Konformitätserklärung

Die ausgestellte Konformitätserklärung gilt für das in der Bedienungsanleitung beschriebene Produkt. Bei Änderungen, Umbauten oder Erweiterungen verlieren die Konformitätserklärung und die Risikobewertung ihre Gültigkeit.

Herstellerangaben

Seit der Gründung ist die Unternehmenstätigkeit auf die zukunftsweisende Elektromobilität ausgerichtet. Die STODIA GmbH entwickelt und produziert individuelle Lösungen für die Automobilindustrie, den Energiespeicherbereich, Service-Werkstätten oder den speziellen Fuhrpark.

Kernprodukte sind innovative Speicher, sowohl stationär als auch mobil, die als Schlüsselelement die Energiewende und Energieautonomie vorantreiben. Ebenfalls gehören die smarte Lade- und Batterietechnik, Diagnosesysteme, Batterie- und Zellmanagement sowie die fahrzeugweite Mess- und Diagnosetechnik in das Portfolio der STODIA GmbH.

Mit Erfahrung in der Software- und Hardwareentwicklung ist die STODIA GmbH immer ein verlässlicher Partner an Ihrer Seite – vom Prototypen bis zur Serie – MADE IN GERMANY.

Diese Bedienungsanleitung ist ausschließlich gültig für folgendes Produkt:

Artikelnummer: 22101863

Bezeichnung: Diagnoseadapter VAS 611 009

Warnstufen

Dieses Kapitel informiert Sie über die Warnstufen, die Sie in dieser Bedienungsanleitung finden.

GEFAHR

Bei Missachtung des Sicherheitshinweises WIRD Tod oder schwere Körperverletzung die Folge sein!

WARNUNG

Bei Missachtung des Sicherheitshinweises KANN Tod oder schwere Körperverletzung die Folge sein!

VORSICHT

Bei Missachtung des Sicherheitshinweises KANN leichte Körperverletzung die Folge sein!

ACHTUNG

Bei Missachtung des Sicherheitshinweises können Beschädigungen am Produkt die Folge sein!

Wichtige Sicherheitshinweise

Dieses Kapitel informiert Sie über die Sicherheitshinweise, die im Umgang mit dem Produkt beachtet werden müssen.

GEFAHR

Lebensgefahr durch elektrische Spannung!

Die elektrische Spannung in anderen Systemen ist lebensgefährlich und wird zum Tode durch Stromschlag führen!

- Verwenden Sie das Produkt nicht für Messungen an Netzstromkreisen!
- Versuchen Sie niemals, andere Geräte über das Produkt mit Strom zu versorgen!

WARNUNG

Lebensgefahr durch elektrische Spannung!

Die elektrische Spannung in Hochvolt-Systemen ist lebensgefährlich und kann zum Tode durch Stromschlag führen!

Durch Flüssigkeiten, Kondensate und hohe Luftfeuchtigkeit können Kurzschlüsse entstehen!

- Verhindern Sie, dass das Produkt mit Flüssigkeiten in Berührung kommt!
- Setzen Sie das Produkt nur in geschlossenen und trockenen Räumen ein!

WARNUNG

Lebensgefahr durch elektrische Spannung!

Die elektrische Spannung im Produkt ist gefährlich und kann zu schwerer Körperverletzung und Tod durch Stromschlag führen!

Defekte und beschädigte Produkte können den Schutz vor elektrischer Spannung nicht sicher gewährleisten!

- Verhindern Sie, dass das Produkt mit Chemikalien in Verbindung kommt!
- Tauschen Sie ein defektes oder beschädigtes Produkt sofort aus!
- Versuchen Sie niemals, das Produkt zu reparieren oder manipulieren!

Bestimmungsgemäße Verwendung

Das Produkt ist ein Diagnoseadapter und dient sowohl der Diagnose (Identifikation, Messwerte, Ereignisspeicher) als auch Software-Updates des e-tron Ladesystems der 2. Generation (ab 2018).

Das Produkt wird zwischen dem Ladesystem und den verschiedenen Kabeln auf der Infrastrukturseite angebracht.

Das Produkt darf nur an der fahrzeugseitigen Steckverbindung, die der Fahrzeughersteller in der geführten Fehlersuche vorgibt, eingesetzt werden.

Fahrzeughersteller im Sinne dieser Bedienungsanleitung sind ausschließlich Fahrzeughersteller der Volkswagen-Gruppe.

Jede darüber hinaus gehende Verwendung ist untersagt.

Anforderung an die Zielgruppe

Arbeiten am Produkt dürfen nur von qualifiziertem Fachpersonal durchgeführt werden!

Qualifiziertes Personal im Sinne dieser Bedienungsanleitung erfüllt alle im Anwenderland gültigen Anforderungen für Arbeiten an Kraftfahrzeugen und den dazu gehörenden Diagnosesystemen, entsprechend:

- Im Anwenderland gültige Regelwerke,
- Fahrzeughersteller- und betriebliche Vorgaben.

Bei der Verwendung des Produktes ist zu jedem Zeitpunkt die persönliche Schutzausrüstung zu tragen, die der Fahrzeughersteller für Arbeiten an Kraftfahrzeugen und den dazu gehörenden Diagnosesystemen vorschreibt.

Pflichten des Betreibers

Der Betreiber hat dafür zu sorgen, dass am Diagnoseadapter arbeitendes Personal die Anforderungen an die Zielgruppe erfüllt.

Der Betreiber ist darüber hinaus für die Einhaltung folgender Punkte verantwortlich:

- Der Diagnoseadapter befindet sich stets im einwandfreien und mangelfreien Zustand.
- Die regelmäßigen Prüffristen des Diagnoseadapters werden eingehalten und protokolliert.

Lieferumfang

Prüfen Sie unverzüglich den Zustand und die Vollständigkeit des Lieferumfangs. Bei Mängeln nehmen Sie umgehend Kontakt mit dem Hersteller auf.

(1) Transportkoffer VAS 611 009/3

(2) Diagnoseadapter VAS 611 009

(3) Universal-Netzteil VAS 611 009/1

(4) EU-Netzanschlussleitung VAS 611 009/2

(5) USB-Stick mit Bedienungsanleitungen

Aufbau

Aufbau des Produkts:

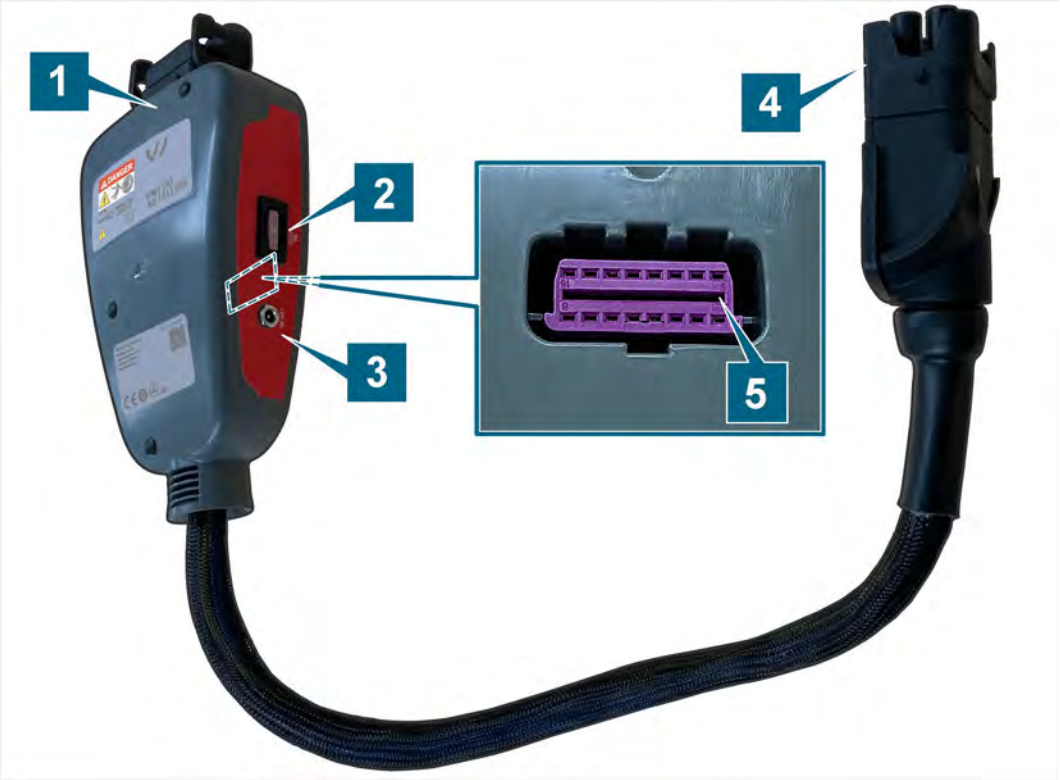

(1) Anschlussbuchse Universal-Ladekabel

(2) KFZ-Flachsicherung 3A, 32V, violett (ISO 8820-3)

(3) Netzanschlussbuchse

(4) Anschlussstecker fahrzeugseitige Steckverbindung

(5) OBD-Buchse (rückseitig)

Symbole und Anschlüsse

Auf dem Produkt sind folgende Symbole abgebildet:

Symbol	Bedeutung
	Warnzeichen allgemein
DANGER	Elektrische Gefährdung! Bedienungsanleitung lesen!
SN:	Die Seriennummer dient zusammen mit der Herstellerteilenummer der Identifizierung des Produkts.
P/N	Die Herstellerteilenummer dient zusammen mit der Seriennummer der Identifizierung des Produkts.
Tested:	Datum der Herstellerprüfung
	Das Produkt entspricht der Schutzklasse II und verfügt somit über eine verstärkte oder doppelte Isolierung zwischen aktiven und berührbaren Teilen gemäß VDE 0100, Teil 410/412.1.
	Der Entsorgungshinweis untersagt die Entsorgung des Produkts über den Hausmüll. Entsorgen Sie das Produkt stets unter Einhaltung aller aktuell vor Ort geltenden Entsorgungsvorschriften.
CE	Die CE-Kennzeichnung bescheinigt, dass das Produkt allen geltenden europäischen Vorschriften entspricht und dem vorgeschriebenen Konformitätsbewertungsverfahren unterzogen wurde.
	Diese Kennzeichnung bescheinigt, dass das Produkt die Grenzwerte der GB/T 26572-2011 (China-ROHS) erfüllt.
TÜVRheinland c us	Das cTÜVus-Zeichen kennzeichnet das Produkt als von einem NRTL nach geltenden Normen geprüftes und zertifiziertes sicheres Produkt.
	Das Prüfsiegel kennzeichnet das Produkt als zugelassen für den Einsatz in Werk- und Produktionsstätten des Fahrzeugherstellers.
CAT III IN/OUT ~ 400VAC | 32A === 12VDC | 3A	Kennzeichnung, dass das Produkt für Messungen bis maximal 300VAC nach IEC 61010-31 vorgesehen ist. Für den Eingangs- und Ausgangsstrom sind die maximal zulässigen Werte angegeben.
	Schaltplan-Schema (siehe Schaltplan)

Schaltplan

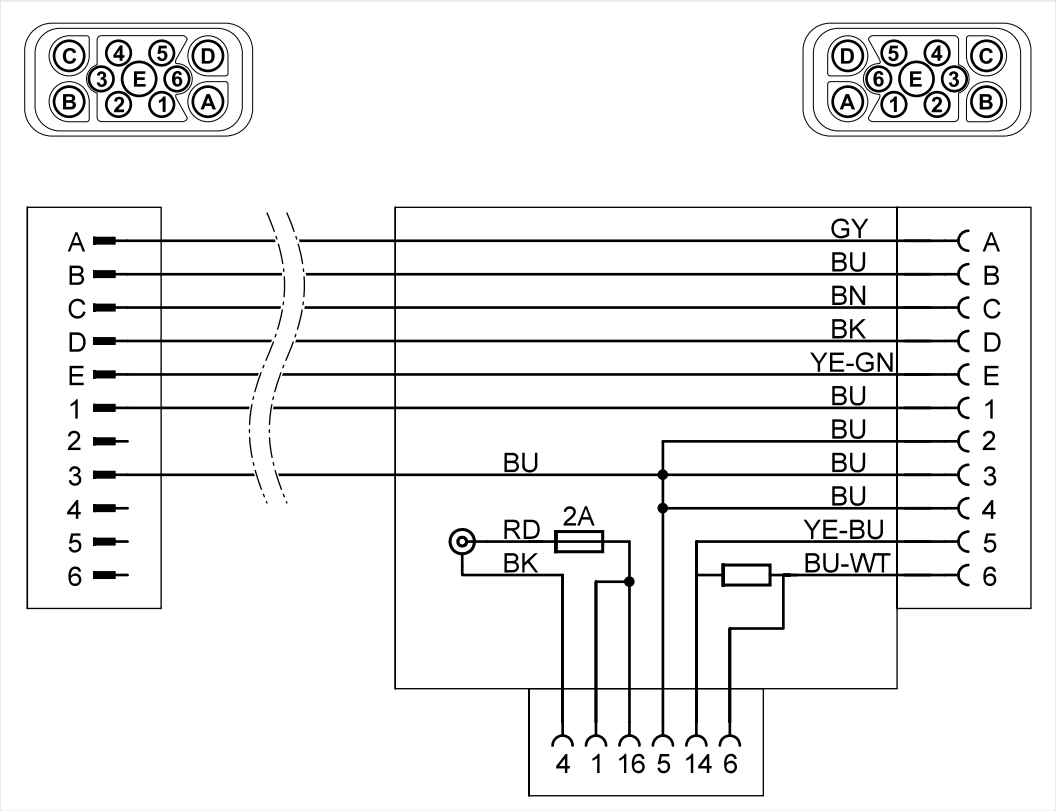
A
B
C
D
E
1
2
3
4
5
6
GY
BU
BN
BK
YE-GN
BU
BU
BU
BU
BU
YE-BU
BU-WT
BU
RD
BK
2A
4 1 16 5 14 6

Technische Daten

Bemessungsdaten	Werte
Herstellernummer	22101863
Bemessungsspannung	400VAC
Max. Bemessungsstrom	32A
Eingangsspannung	12VDC
Eingangsstrom	max. 3A
Absicherung	KFZ-Flachsicherung, 3A, 32VDC, violett (ISO 8820-3)
Schutzklasse	II / doppelt isoliert
Gewicht	~ 900g
Abmessung L/H/B	~ 200mm/130mm/50mm
Leitungslänge	~ 440mm

Umgebungs-bedingungen	Betrieb	Lagerung	Transport
Temperatur	5°C bis 40°C	-20°C bis 60°C	-20°C bis 60°C
Höhe über NN	max. 2000m	Keine Einschränkung.	
Luftfeuchtigkeit	max. 80% bis 31°C, linear abfallend auf 50% bei 40°C	max. 85%	
	Keine Kondensation zulässig. Maximal zulässige relative Luftfeuchtigkeit 60%, falls korrosive Gas/Luft vorhanden ist.		

WARNUNG

Lebensgefahr durch elektrische Spannung!

Die elektrische Spannung in Hochvolt-Systemen ist lebensgefährlich und kann zum Tode durch Stromschlag führen!

- Setzen Sie das Produkt nur für den vom Fahrzeughersteller vorgesehenen Anwendungsbereich ein!

WARNUNG

Explosionsgefahr!

Durch Bauteile des Produkts können Funken und Lichtbögen entstehen.

- Trennen Sie niemals Steckverbindungen der Hochvolt-Leitungen unter Last!
- Verwenden Sie das Produkt nicht in explosionsgefährdeten Bereichen!
- Stellen Sie sicher, dass sich das Produkt im Betrieb mindestens 50 cm über dem Boden befindet!

ACHTUNG

Beschädigungsgefahr!

Herabfallende Produkte können beschädigt werden.

- Stellen Sie sicher, dass das Produkt nicht geworfen oder fallen gelassen wird!

ACHTUNG

Beschädigungsgefahr!

Steckverbindungen rasten beim Verbinden ein.

- Entriegeln Sie die Steckverbindungen, bevor Sie sie lösen! (siehe Kapitel „Lösen der Steckverbindungen“)

Inbetriebnahme

Netzteil anschließen

Die folgende Darstellung des Netzanschlusssteckers und der Netzsteckdose ist symbolhaft und kann in Ihrem Land abweichen.

1. Beachten Sie die Sicherheitshinweise.

2. Verbinden Sie den Anschlussstecker Netzteil mit dem Netzteil.
3. Verbinden Sie den Netzanschlussstecker mit der Netzsteckdose.
4. Verbinden Sie das Netzteil mit der Netzanschlussbuche am Diagnoseadapter.

✓ Das Netzteil ist angeschlossen, Sie können den Diagnoseadapter jetzt verwenden.

Diagnoseadapter an Universal-Ladekabel anschließen

1. Beachten Sie die Sicherheitshinweise.

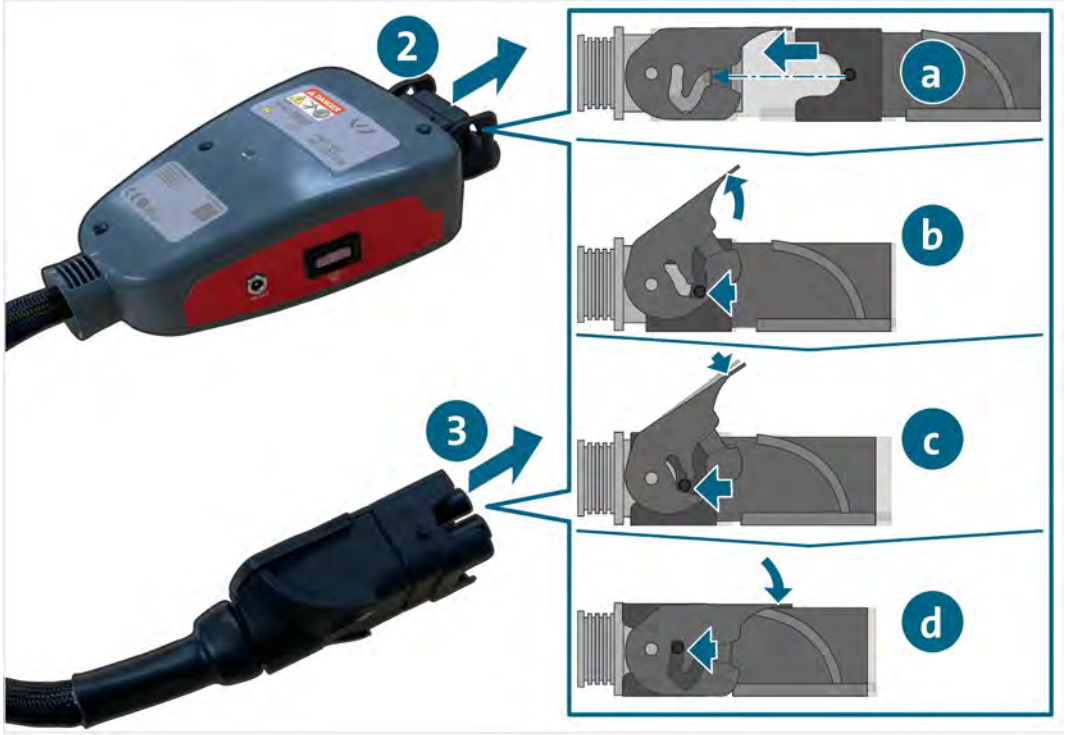

2. Verbinden Sie die Anschlussbuchse mit dem Universal-Ladekabel. Folgen Sie den Schritten a. bis d. beim Verriegeln der Steckverbindung.
3. Verbinden Sie den Anschlussstecker mit der fahrzeugseitigen Steckverbindung. Folgen Sie den Schritten a. bis d. beim Verriegeln der Steckverbindung.

✓ Sie können nun die Messungen am Universal-Ladekabel durchführen.

Diagnoseadapter an OBD-Schnittstelle anschließen

1. Beachten Sie die Sicherheitshinweise.

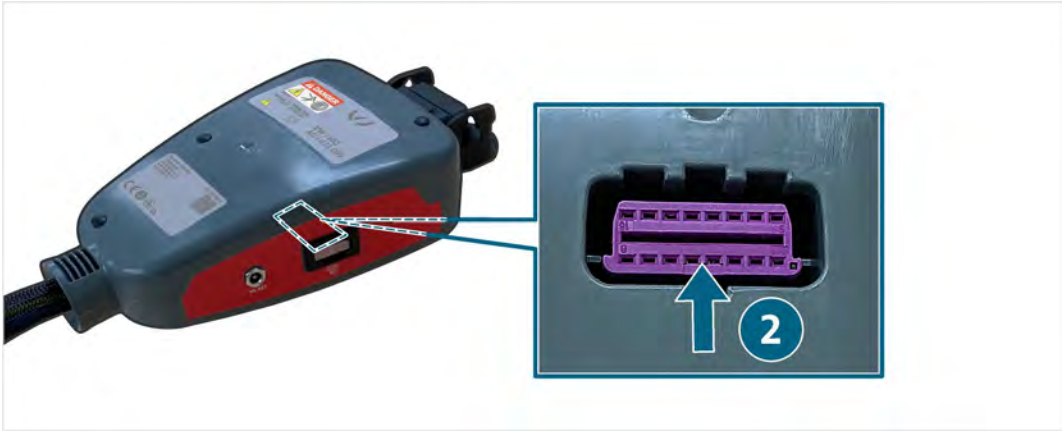

2. Verbinden Sie die OBD-Schnittstelle mit der rückseitigen OBD-Buchse am Diagnoseadapter

✓ Sie können nun den Fehlerspeicher über die OBD-Schnittstelle auslesen.

Lösen der Steckverbindungen

Steckverbindung Universal-Ladekabel lösen

Die Steckverbindungen verfügen über eine Verriegelung. Um die jeweilige Steckverbindung zu lösen:

1. Schwenken Sie den Griff etwas nach oben und ziehen Sie die Steckverbindung etwas auseinander.
2. In der oberen Endstellung des Griffes ziehen Sie die Steckverbindung weiter auseinander.
3. Schwenken Sie den Griff bis zum Anschlag nach unten.
4. Ziehen Sie die Steckverbindung auseinander.

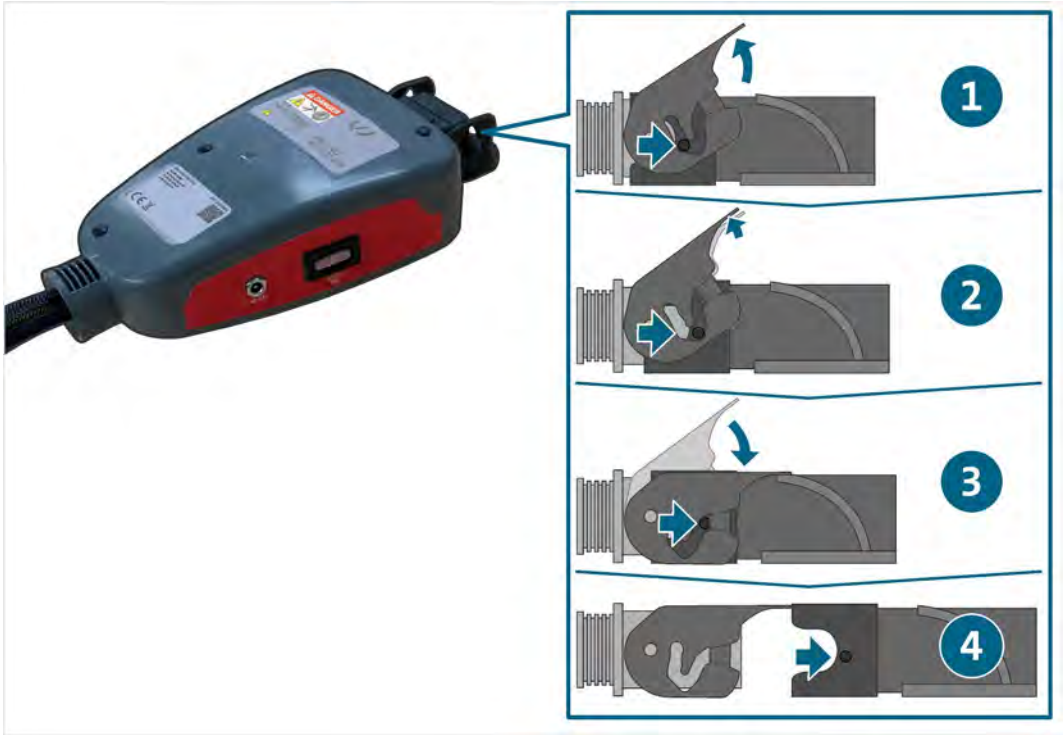

✓ Die Steckverbindung ist gelöst.

Reinigung

GEFAHR

Lebensgefahr durch elektrische Spannung!

Die elektrische Spannung in Hochvolt-Systemen ist lebensgefährlich und wird zum Tode durch Stromschlag führen!

- Trennen Sie das Produkt von sämtlichen Stromquellen, bevor Sie das Produkt reinigen!

Beachten Sie die Sicherheitshinweise!

Das Produkt darf nur mit einem trockenen Tuch gereinigt werden.

Lagerung

Wenn das Produkt nicht eingesetzt wird, lagern Sie es an einem trockenen und staubfreien Ort ein.

Entsorgung

Beachten Sie die Sicherheitshinweise!

Entsorgen Sie das Produkt stets unter Einhaltung aller aktuell vor Ort geltenden Entsorgungsvorschriften.

Instandhaltung

Beachten Sie die Sicherheitshinweise!

Die nationalen und lokalen Anforderungen zur regelmäßigen Prüfung sind einzuhalten!

Überprüfen Sie das Produkt im Abstand von höchstens 24 Monaten auf seine Funktion.

Für eine fachgerechte Funktionsprüfung wenden Sie sich an den Hersteller.

Gewährleistung

STODIA GmbH gewährt ab dem Kaufdatum eine Gewährleistungszeit von 24 Monaten. Die Gewährleistung bezieht sich auf eindeutig nachweisbares defektes Funktionsmaterial und Verarbeitungsfehler.

Weitere Informationen zu Gewährleistungsbedingungen entnehmen Sie den AGB auf der Website des Herstellers.

Kundendienst

Geben Sie bei Rückfragen zum Produkt immer die Artikelnummer und - falls vorhanden - die Seriennummer mit an. Beide Nummern finden Sie auf dem Produkt.

STODIA GmbH
Speicher- und Diagnosetechnik
Im Freitagsmoor 45
D – 38518 Gifhorn

Telefon: +49 (0) 5371 / 945 93 96-0

service@stodia.de

www.stodia.de

Volkswagen Aktiengesellschaft
Konzern After Sales – Group Service
Literatur und Systeme
Werkstattausrüstung
Brieffach 011/4915
38442 Wolfsburg

Nur zum internen Gebrauch
Technische Änderungen vorbehalten
Stand 01/2024