VOLKSWAGEN

AKTIENGESELLSCHAFT

Bruksanvisning

Högspänningsmätadapter VAS 6558/16

Version	Datum	Kommentar
V00	17.08.2020	Första utgåvan
V01	30.11.2020	Ändring av certifikatslogotyp
V02	15.12.2020	Tillägg cMETus-registreringsnummer
V03	08.02.2022	Överlämning Stodia
V04	09.01.2024	Ändring av certifikat: Kina-ROHS

Redaktionella uppgifter

Tillverkare

STODIA GmbH
Speicher & Diagnosetechnik
Im Freitagsmoor 45
D-38518 Gifhorn

Telefon: +49 (0) 5371 / 945 93 96-0

info@stodia.de
www.stodia.de

Kopiering

Kopiering eller eftertryck, även utdragsvis, kräver skriftligt tillstånd från tillverkaren.

Upphovsrätt

ÖVERSÄTTNING AV ORIGINALBRUKSANVISNINGEN

Med ensamrätt.

Upphovsrätten och andra lagar för skydd av egendom gäller för alla texter, bilder och all grafik.

Copyright 2024 STODIA GmbH.

Bildkällor

Varnings-, förbuds-, påbuds- och normsymboler har hämtats från offentliga källor som allmänt tillgängliga sidor på internet. CAD-produktbilder och produktfoton kommer från tillverkaren. Bildmaterial, som visar produkten under användning, är försedda med källhänvisningar.

Innehåll

REDAKTIONSRUTA **2**

INNEHÅLL **3**

INLEDNING **4**

Inledning 4

Försäkran om överensstämmelse 4

Information om tillverkaren 4

SÄKERHET **5**

Varningar 5

Viktig säkerhetsinformation 6

Avsedd användning 7

Krav på målgruppen 7

Ägarens skyldigheter 7

PRODUKTBESKRIVNING **8**

Medföljande delar 8

Uppbyggnad 8

Symboler och anslutningar 9

Kopplingsschema 10

Tekniska data 11

ANVÄNDNING **12**

Idrifttagning 12

Frånkoppling av stickanslutningar 14

Lossa högspännings-stickanslutningar 14

Rengöring 15

Förvaring 15

Avfallshantering 15

Underhåll 15

HJÄLP **16**

Garanti 16

Kundservice 16

Inledning

Läs den här bruksanvisningen noggrant innan produkten används.

Ett USB-minne med den aktuella bruksanvisningen på olika landsspråk medföljer produkten. En aktuell version och fler språk finns på vår webbplats.

Det finns en QR-kod på produkten. När den skannas med en mobil enhet som är ansluten till internet kommer du direkt till dokumenten som gäller din produkt.

Bruksanvisningen är en viktig del av produkten och ska förvaras tillsammans med produkten. Skicka med bruksanvisningen om produkten säljs eller överlåts till någon annan.

Förutom denna bruksanvisning är alla relevanta föreskrifter rörande diagnos och felsökning på egensäkra högspänningssystem i vägfordon bindande. Dessa omfattar bland annat bruksanvisningarna till fordonstillverkarens respektive diagnossystem samt säkerhetsföreskrifter som gäller hos arbetsgivaren och vedertagna tekniska standarder rörande hantering av högspänningssystem.

Försäkran om överensstämmelse

Försäkran om överensstämmelse gäller produkten som beskrivs i bruksanvisningen. Om produkten ändras, byggs om eller kompletteras gäller inte längre försäkran om överensstämmelse och riskanalysen.

Information om tillverkaren

Sedan företaget grundades har vår huvudverksamhet varit elektrisk mobilitet. STODIA GmbH utvecklar och tillverkar individuella lösningar för fordonsindustrin, energilagring, serviceverkstäder eller särskilda bilpooler.

Våra kärnprodukter är stationära och mobila innovativa ackumulatorer som driver energiomställning och energiautonomi framåt. I STODIA GmbH:s portfölj ingår även smart laddnings- och batteriteknik, diagnossystem, batteri- och cellhantering samt mät- och diagnosteknik i fordonen.

Med erfarenhet av programvaru- och maskinvaruutveckling är STODIA GmbH alltid en pålitlig partner samarbetspartner från prototyp till serietillverkning – MADE IN GERMANY.

I det här avsnittet om säkerhet beskrivs följande:

- Varningsnivåer som används i den här bruksanvisningen
- Viktig säkerhetsinformation om produkten
- Avsedd användning av produkten
- Krav på målgruppen
- Ägarens skyldigheter.

Den här bruksanvisningen gäller endast följande produkt:

Artikelnummer:	22100438
Beteckning:	Högspänningsmätadapter VAS 6558/16

Varningar

I det här avsnittet beskrivs varningarna som förekommer i den här bruksanvisningen.

FARA

Om säkerhetsföreskriften ignoreras leder det till döden eller allvarliga personskador!

VARNING

Om säkerhetsföreskriften ignoreras kan det leda till döden eller allvarliga personskador!

FÖRSIKTIGT

Om säkerhetsföreskriften ignoreras kan det leda till personskador!

Viktig säkerhetsinformation

Det här avsnittet innehåller säkerhetsföreskrifter som måste följas när produkten används och hanteras.

FARA

Livsfarlig spänning!

Den elektriska spänningen i andra system är livsfarlig och leder till döden om man får en elektrisk stöt!

- Använd inte produkten för att driva startgeneratorsystemet!
- Använd inte produkten för mätningar i nätströmkretsar!
- Försök aldrig att försörja annan utrustning med ström via produkten!

VARNING

Livsfarlig spänning!

Den elektriska spänningen i högspänningssystem är livsfarlig och kan leda till döden om man får en elektrisk stöt!

Vätska, kondensat och hög luftfuktighet kan orsaka kortslutning!

- Se till att produkten inte kommer i kontakt med vätskor!
- Använd produkten endast i slutna och torra utrymmen!

VARNING

Livsfarlig spänning!

Den elektriska spänningen i produkten är farlig och kan orsaka allvarliga personskador och dödsfall om man får en elektrisk stöt!

Defekta eller skadade produkter kan inte garantera ett skydd mot elektrisk spänning!

- Se till att produkten inte kommer i kontakt med kemikalier!
- Byt genast ut produkten om den är defekt eller trasig!
- Försök inte att reparera eller manipulera produkten!

Avsedd användning

Använd produkten endast i enlighet med denna bruksanvisning, eftersom produktens skydd mot farlig elektrisk spänning annars inte är garanterat.

Produkten används som adapter mellan högspänningsmätmodulen VAS 6558/VAS 6558A och kontakten i fordonet som fordonstillverkaren anger i den guidade felsökningen.

Produkten får endast användas på certifierat spänningsfritt kopplade högspänningssystem.

Produkten får inte användas för att kontrollera spänningsfrihet!

Produkten är lämplig för följande mätningar:

- Mätning av isolationsmotstånd
- Kontinuitetsmätning

I denna bruksanvisning avses med fordonstillverkare endast fordonstillverkare i Volkswagen-koncernen.

All annan användning är förbjuden.

Krav på målgruppen

Endast behöriga och kvalificerade personer får utföra arbeten på produkten!

Kvalificerad personal i enlighet med denna bruksanvisning uppfyller samtliga krav för arbeten på högspänningssystem som gäller i användarlandet:

- Regelverk som gäller i användarlandet
- Kvalificering enligt DGUV 200-005 minst nivå 2 eller motsvarande
- Fordonstillverkarens och arbetsgivarens föreskrifter.

Vid användning av produkten ska personlig skyddsutrustning föreskriven av fordonstillverkaren för arbeten på högspänningssystem alltid bäras.

Ägarens skyldigheter

Ägaren måste se till att personer som utför arbeten på mätadaptern uppfyller kraven på målgruppen.

Ägaren måste även se till att följande uppfylls:

- Mätadaptern måste alltid vara i felfritt skick.
- Mätadaptern måste kontrolleras regelbundet och detta måste protokollföras.

Medföljande delar

Kontrollera omgående när leveransen tas emot att alla delar finns med och är i korrekt skick. Kontakta genast tillverkaren om fel eller brister upptäcks.

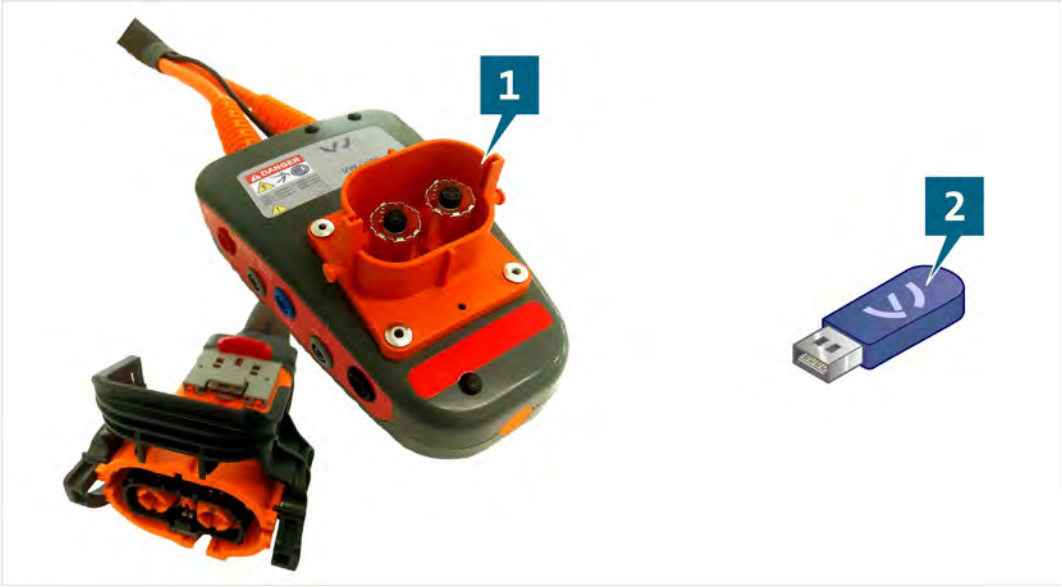

(1) Högspänningsprovadapter

(2) USB-minne med bruksanvisningar

Uppbyggnad

Produktens uppbyggnad:

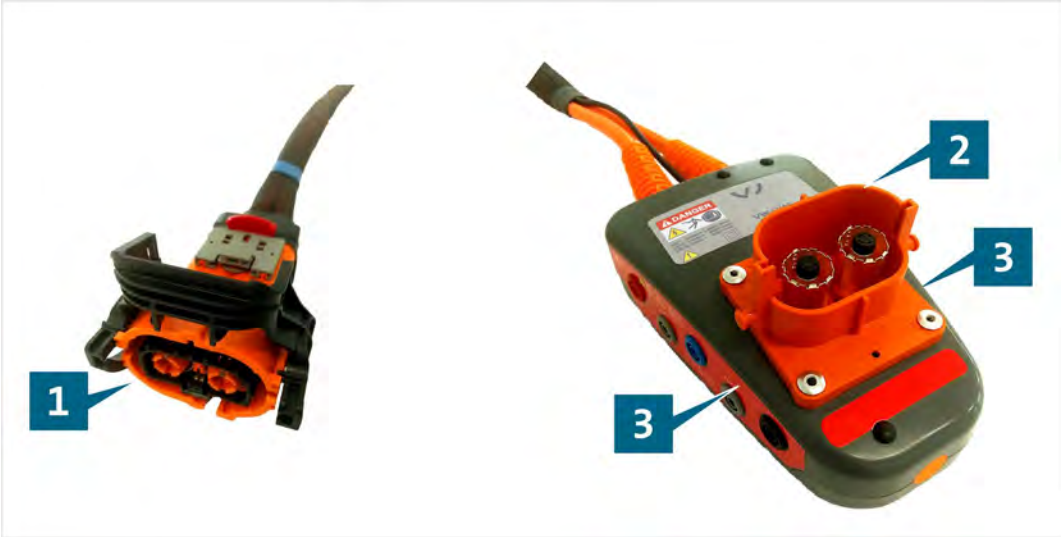

(1) Anslutningsuttag

(2) Anslutningskontakt

(3) Testuttag (se kopplingsschema)

Symboler och anslutningar

Följande symboler är avbildade på produkten:

Symbol	Betydelse
	Allmän varningssymbol
DANGER	Farlig elektrisk spänning! Läs bruksanvisningen!
SN:	Serienumret samt tillverkarens artikelnummer används för att identifiera produkten.
P/N	Tillverkarens artikelnummer samt serienumret används för att identifiera produkten.
	Produkten uppfyller kraven för skyddsklass II och har därmed förstärkt eller dubbel isolering mellan aktiva och berörbara delar enligt VDE 0100, del 410/412.1.
	Avfallsinformationen anger att produkten inte får slängas som vanligt hushållsavfall. Släng produkten enligt gällande lokala avfallsbestämmelser.
CE	CE-märkningen anger att produkten uppfyller alla gällande EU-direktiv och har genomgått föreskriven process för överensstämmelse.
	Denna märkning intygar att produkten följer gränsvärdena för GB/T 26572-2011 (”Kina-ROHS”).
MET E114561 c us Safety tested	cMETus-märket anger att produkten har testats och certifierats av ett nationella provningsorgan enligt gällande standarder och är säker. Tillverkaren är listad hos Eurofins testlaboratorier med nummer E114561.
	Provningsmärket anger att produkten är godkänd för användning i fordonstillverkarens fabriks- och produktionsanläggningar.
CAT I Umax = 1.000V ⎓ CAT II Umax = 600V ⎓ CAT III Umax = 300V ⎓	Märkning av för vilka mätkategorier produkten är avsedd enligt IEC 61010-31. Respektive märkspänning utgår från mätkategorin.

Produkten är försedd med följande testuttag:

Anslutning	Funktion
⏚	Jorduttag
+	Plus-uttag
-	Minus-uttag
Pilot in	Pilot-uttag
Pilot out	

Kopplingsschema

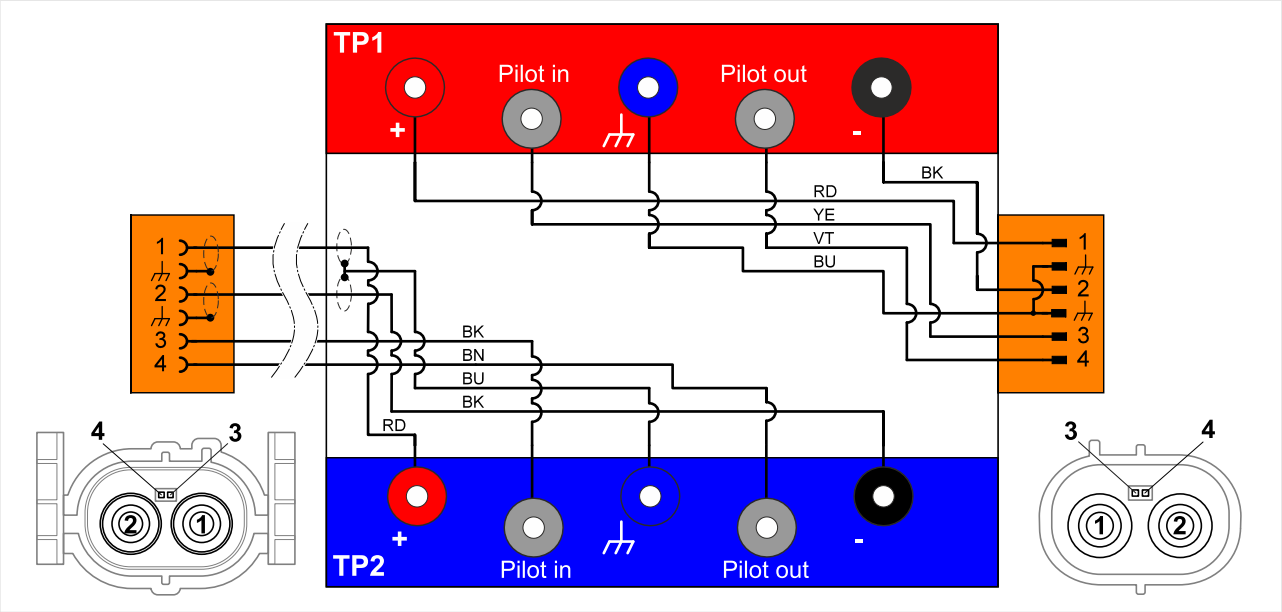

Tekniska data

Märkdata	Värden
Tillverkarnummer	22100438
Maximal märkspänning	KAT I: 1 000 V DC KAT II: 600 V DC KAT III: 300 V DC
Maximal märkström	≤ 60 V DC: 1 000 mA > 60 V DC: 2 mA
Kapslingsklass	II/dubbelt isolerad
Vikt	~ 1 400 g
Mått L/H/B	~ 180 mm/120 mm/50 mm
Ledningslängd	~ 790 mm

Omgivningsförhållanden	Användning	Förvaring	Transport
Temperatur	5 °C till 40 °C	-20 °C till 60 °C	-20 °C till 60 °C
Höjd över havet	Max. 2 000 m	Ingen begränsning.	
Luftfuktighet	Max. 80 % till 31 °C, linjärt fallande till 50 % vid 40 °C	Max. 85 %	
Föroreningsgrad	2		
Kondensation	Ej tillåtet. Max. relativ luftfuktighet 60 % vid förekomst av korrosiv gas/luft.		

Idrifttagning

I det här avsnittet beskrivs följande åtgärder:

- Idrifttagning
- Frånkoppling av stickanslutning
- Rengöring
- Förvaring
- Avfallshantering
- Underhåll

FARA

Livsfarlig spänning!

Den elektriska spänningen i högspänningssystem är livsfarlig och leder till döden om man får en elektrisk stöt!

- Använd produkten uteslutande i certifierat spänningsfritt kopplade högspänningssystem och komponenter!

VARNING

Livsfarlig spänning!

Den elektriska spänningen i högspänningssystem är livsfarlig och kan leda till döden om man får en elektrisk stöt!

- Använd produkten endast för det användningsområde som avses av fordonstillverkaren!

1. Följ säkerhetsföreskrifterna.

2. Koppla ihop anslutningsuttaget med den utdragna kontakten på anslutningen som ska kontrolleras.
3. Spärra denna anslutning.

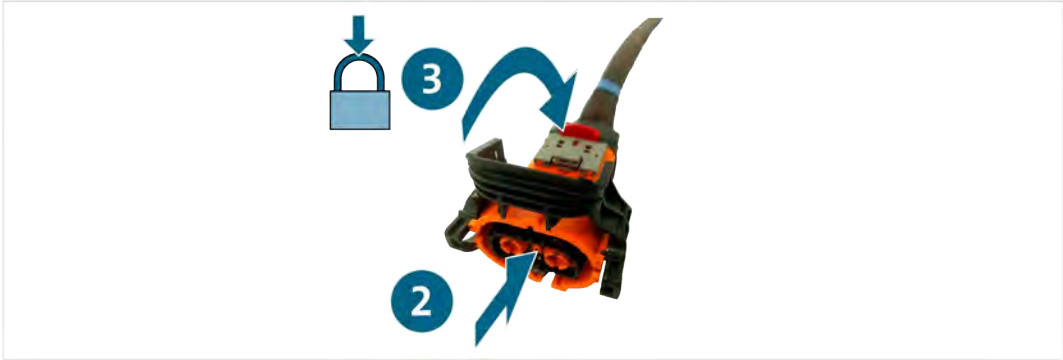

4. Koppla ihop anslutningskontakten med det urkopplade uttaget på anslutningen som ska kontrolleras.
5. Spärra denna anslutning.
6. Anslut högspänningsmätmodulen till högspänningsprovadaptern enligt den guidade felsökningen.

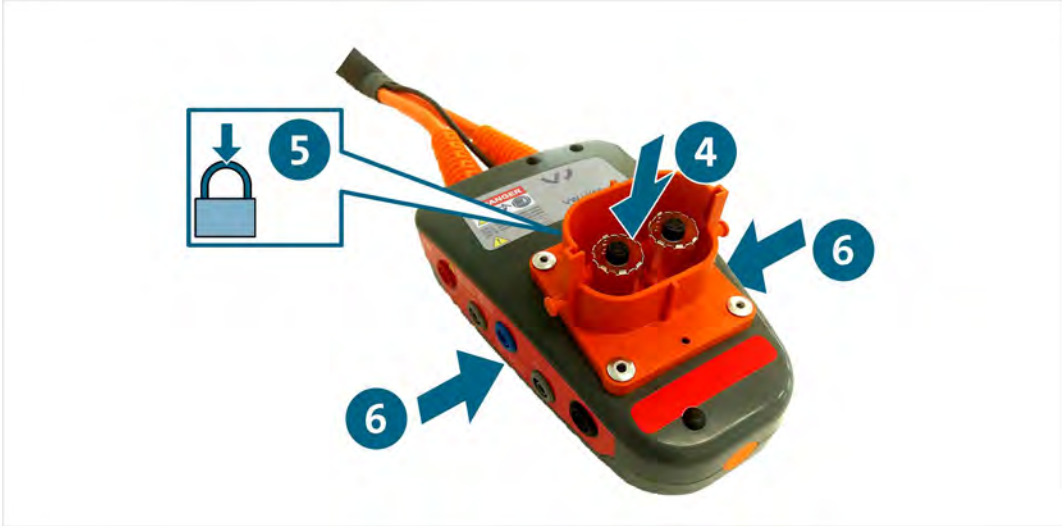

✓ Mätningarna kan nu utföras enligt den guidade felsökningen.

Frånkoppling av stickanslutningar

Lossa högspännings-stickanslutningar

Stickanslutningarna är försedda med en automatisk spärr. För att lossa respektive stickanslutning:

1. Säkerställ att spaken (röd) är utdragen.
2. Tryck in spärren (grå) och dra isär stickanslutningen helt.
3. Fäll upp bygeln (svart). Denna rörelse leder till att stickanslutningen trycks isär.

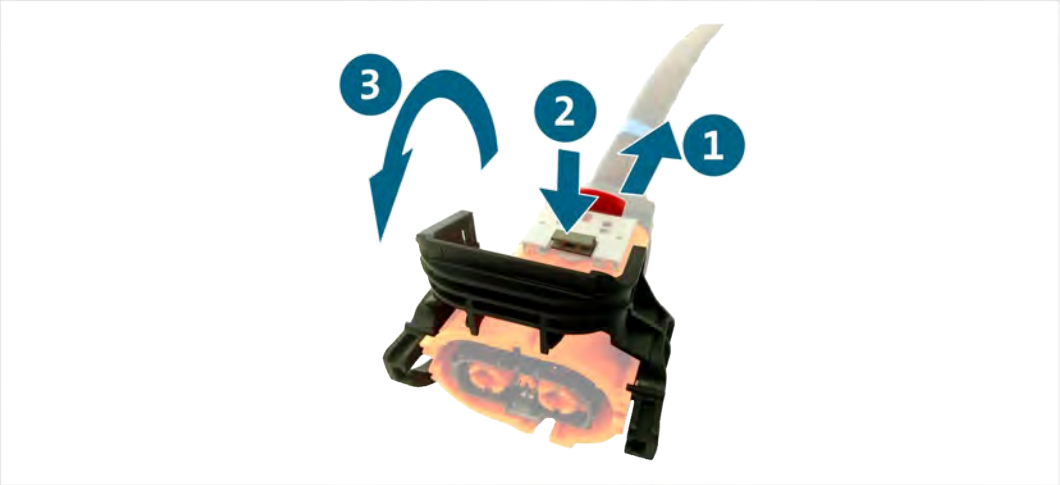

✓ Stickanslutningen är nu lossad.

Rengöring

FARA

Livsfarlig spänning!

Den elektriska spänningen i högspänningssystem är livsfarlig och leder till döden om man får en elektrisk stöt!

- Koppla bort produkten från alla strömkällor innan den rengörs!

Följ säkerhetsföreskrifterna!

Produkten får endast rengöras med en torr trasa.

Förvaring

Förvara produkten på en torr och dammfri plats när den inte används.

Avfallshantering

Följ säkerhetsföreskrifterna!

Släng produkten enligt gällande lokala avfallsbestämmelser.

Underhåll

Följ säkerhetsföreskrifterna!

Följ nationella och lokala krav rörande regelbunden kontroll!

Kontrollera produkten minst var 24:e månad avseende funktion.

För en kvalificerad funktionskontroll, kontakta tillverkaren.

Garanti

STODIA GmbH ger en garanti på produkten i 24 månader från köpdatumet. Garantin gäller endast entydigt defekt funktionsmaterial och tillverkningsfel.

Mer information om garantivillkor finns i de allmänna villkoren på tillverkarens webbplats.

Kundservice

Ange alltid artikelnummer och i förekommande fall serienummer vid frågor om produkten. Dessa båda nummer finns på produkten.

STODIA GmbH
Speicher & Diagnosetechnik
Im Freitagsmoor 45
D-38518 Gifhorn

Telefon: +49 (0) 5371 / 945 93 96-0

service@stodia.de

www.stodia.de

Volkswagen Aktiengesellschaft
K-GVO-LW
Koncern After Sales – Group Service
Litteratur och system
Verkstadsutrustning
Postlåda 011/4915
38442 Wolfsburg

Endast för internt bruk
Med reservation för tekniska ändringar
Utgåva 01/2024