VOLKSWAGEN

AKTIENGESELLSCHAFT

Návod k použití

Vysokonapěťový zkušební adaptér VAS 6558/16

Revize	Datum	Důvody
V00	17.08.2020	První vydání
V01	30.11.2020	Změna loga certifikátu
V02	15.12.2020	Rozšíření o registrační číslo cMETus
V03	08.02.2022	Převod pod značku Stodia
V04	09.01.2024	Aktualizace certifikátu: „China-ROHS“

Tiráž

Výrobce

STODIA GmbH
Speicher & Diagnosetechnik
Im Freitagsmoor 45
D-38518 Gifhorn

Telefon: +49 (0) 5371 / 945 93 96-0

info@stodia.de
www.stodia.de

Kopírování

Bez písemného souhlasu výrobce je zakázáno tento dokument či jeho části kopírovat nebo jinak rozmnožovat.

Autorská práva

ORIGINÁLNÍ NÁVOD K OBSLUZE

Všechna práva vyhrazena.

Na všechny texty, obrázky a schémata se vztahují autorská práva a ostatní zákony na ochranu duševního vlastnictví.

Copyright 2024 STODIA GmbH.

Zdroje obrázků

Výstražné značky, symboly zákazů, příkazů a norem jsou z veřejně dostupných zdrojů a z obecně dostupných internetových stránek. CAD obrázky a snímky výrobků pochází od výrobce. U obrázků, které ukazují použití výrobku, je uveden zdroj.

Obsah

TIRÁŽ **2**

OBSAH **3**

ÚVOD **4**

Předmluva 4

Platnost prohlášení o shodě 4

Údaje výrobce 4

BEZPEČNOST **5**

Výstražné úrovně 5

Důležité bezpečnostní pokyny 6

Předepsaný účel použití 7

Požadavky na cílovou skupinu 7

Povinnosti provozovatele 7

POPIS VÝROBKU **8**

Obsah dodávky 8

Konstrukce 8

Symboly a přípojky 9

Schéma elektrického zapojení 10

Technické údaje 11

OBSLUHA **12**

Uvedení do provozu 12

Rozpojování konektorových spojů 14

Uvolnění vysokonapěťového konektorového spoje 14

Čištění 15

Skladování 15

Likvidace 15

Údržba 15

NÁPOVĚDA **16**

Záruka 16

Zákaznický servis 16

Předmluva

Před použitím produktu si pečlivě přečtěte tento návod k použití.

Součástí produktu je také USB flash disk, na kterém je uložen návod k použití v různých regionálních jazycích. Příslušně platné znění a další regionální jazykové verze jsou k dispozici na naší domovské stránce.

Na produktu je umístěn QR kód. Při oskenování kódu pomocí koncového zařízení s přístupem k internetu přejdete přímo do sekce Ke stažení vašeho produktu.

Návod k použití představuje podstatnou součást produktu a je nutné ho uschovat spolu s produktem. Při prodeji nebo přenechání produktu musíte předat návod k použití novému provozovateli.

Kromě tohoto návodu k použití jsou závazné všechny příslušné předpisy pro provádění diagnostiky nebo vyhledávání závad na vlastních vysokonapěťových systémech u silničních vozidel. Do této oblasti spadají mimo jiné návody příslušného diagnostického systému výrobce vozidel a také provozní bezpečnostní předpisy a stav techniky při práci s vysokonapěťovými systémy.

Platnost prohlášení o shodě

Vystavené prohlášení o shodě platí pro výrobek popsaný v návodu k obsluze. Při změně, úpravě nebo rozšíření výrobku pozbývají prohlášení o shodě a hodnocení rizika svoji platnost.

Údaje výrobce

Od svého založení se společnost orientuje na perspektivní obor elektromobility. Společnost STODIA GmbH vyvíjí a vyrábí individuální řešení pro automobilový průmysl, oblast ukládání energie, servisní dílny nebo speciální vozový park.

Hlavními výrobky společnosti jsou inovativní stacionární i mobilní akumulátory, které jsou klíčovým prvkem při prosazování energetické transformace a soběstačnosti. V portfoliu společnosti STODIA GmbH najdete i chytré nabíjecí a bateriové technologie, diagnostické systémy, management baterií a článků, i měřicí a diagnostickou technologii pro všechny části vozidla.

Díky zkušenostem s vývojem softwaru a hardwaru je společnost STODIA GmbH spolehlivým partnerem, který bude vždy na vaší straně – od prototypu až po sériovou výrobu – MADE IN GERMANY.

V této bezpečnostní kapitole najdete následující informace:

- výstražné úrovně uvedené v tomto návodu k obsluze,
- důležité bezpečnostní pokyny k výrobku,
- předepsaný účel použití výrobku,
- požadavky na cílovou skupinu,
- povinnosti provozovatele.

Tento návod k obsluze je platný výhradně pro následující výrobek:

Číslo výrobku:	22100438
Název:	Vysokonapěťový zkušební adaptér VAS 6558/16

Výstražné úrovně

V této kapitole najdete informace o stupních výstrahy uvedených v tomto návodu k obsluze.

NEBEZPEČÍ

Nedodržování bezpečnostních pokynů ZPŮSOBÍ smrtelné nebo vážné zranění!

VAROVÁNÍ

Nedodržování bezpečnostních pokynů MŮŽE způsobit smrtelné nebo vážné zranění!

UPOZORNĚNÍ

Nedodržování bezpečnostních pokynů MŮŽE způsobit lehké zranění!

Důležité bezpečnostní pokyny

V této kapitole najdete informace o bezpečnostních pokynech, které je třeba dodržovat při manipulaci s výrobkem.

NEBEZPEČÍ

Ohrožení života elektrickým proudem!

Další systémy pracují pod nebezpečným elektrickým napětím, které způsobí smrtelný úder elektrickým proudem!

- Výrobek nepoužívejte k provozu systému startéru a generátoru!
- Nepoužívejte produkt pro měření u síťových elektrických obvodů!
- Nikdy se nepokoušejte pomocí produktu napájet jiná zařízení!

VAROVÁNÍ

Ohrožení života elektrickým proudem!

Vysokonapěťové systémy pracují pod nebezpečným elektrickým napětím, které může způsobit smrtelný úder elektrickým proudem!

Působením tekutin, kondenzované kapaliny a vysoké vlhkosti vzduchu může dojít ke zkratu!

- Zabraňte tomu, aby se produkt dostal do kontaktu s kapalinami!
- Produkt používejte pouze v uzavřených a suchých prostorech!

VAROVÁNÍ

Ohrožení života elektrickým proudem!

Produkt pracuje pod nebezpečným elektrickým napětím, které může způsobit vážné zranění a smrt!

Vadné a poškozené produkty nemohou zaručit spolehlivou ochranu proti úderu elektrickým proudem!

- Zabraňte tomu, aby se produkt dostal do kontaktu s chemickými látkami!
- Vadný nebo poškozený produkt okamžitě vyměňte!
- Nikdy se nepokoušejte produkt opravovat ani s ním jakkoli manipulovat!

Předepsaný účel použití

Výrobek používejte výhradně v souladu s tímto návodem k obsluze, jinak nelze zaručit odpovídající ochranu před nebezpečím úrazu elektrickým proudem.

Výrobek slouží jako adaptér vysokonapěťového měřicího modulu VAS 6558/VAS 6558A pro připojení ke konektorovému spoji na straně vozidla, který výrobce vozidla uvádí v návodu k řešení potíží.

Výrobek se smí používat pouze na certifikovaných spínaných vysokonapěťových systémech bez elektrického napětí.

Výrobek se nesmí používat ke kontrole stavu bez elektrického napětí!

Výrobek je vhodný pro následující měření:

- Měření izolačního odporu
- Měření kontinuity

Výrobcem vozidla je ve smyslu tohoto návodu k obsluze výhradně výrobce vozidla ze skupiny Volkswagen.

Jakékoli použití nad tento rámec je zakázáno.

Požadavky na cílovou skupinu

Práce na výrobku smí provádět pouze kvalifikovaný odborný personál!

Kvalifikovaný personál ve smyslu tohoto návodu k obsluze splňuje všechny požadavky platné v dané zemi, které jsou předepsány pro práce na vysokonapěťových systémech. Jedná se o:

- směrnice platné v dané zemi,
- kvalifikaci podle DGUV 200-005 (minimálně stupeň 2 nebo ekvivalentní),
- požadavky výrobce vozu nebo podnikové požadavky.

Při používání výrobku je obsluha povinná po celou dobu nosit osobní ochranné prostředky, které předepisuje výrobce vozu pro práci na vysokonapěťových systémech.

Povinnosti provozovatele

Provozovatel má povinnost zajistit, aby personál pracující s měřicím adaptérem splňoval požadavky na cílovou skupinu.

Provozovatel je navíc odpovědný za dodržování následujících pokynů:

- Měřicí adaptér je neustále v perfektním stavu bez závad.
- Jsou dodržovány a zaznamenávány pravidelné intervaly kontrol měřicího adaptéru.

Obsah dodávky

Okamžitě zkontrolujte stav a úplnost rozsahu dodávky. V případě výskytu závad neprodleně kontaktujte výrobce.

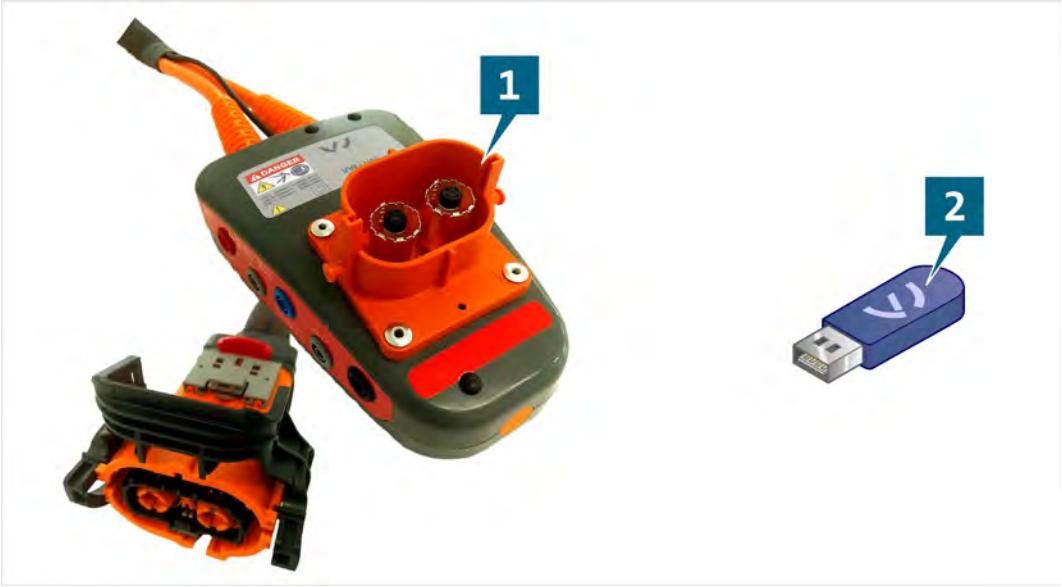

(1) Vysokonapěťový zkušební adaptér

(2) USB flash disk s návodem k obsluze

Konstrukce

Konstrukce výrobku:

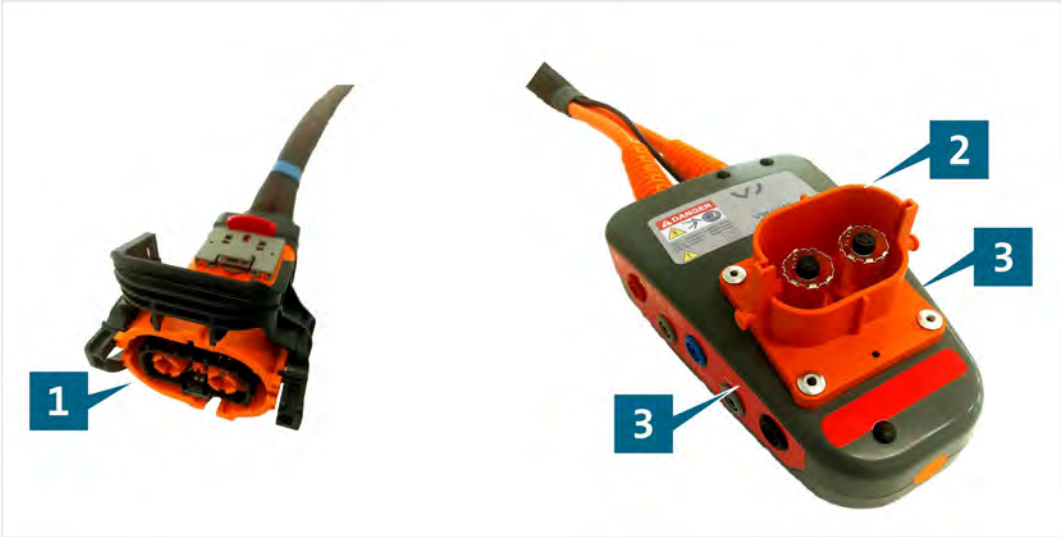

(1) Připojovací zásuvka

(2) Připojovací konektor

(3) Zkušební zásuvky (viz schéma elektrického zapojení)

Symboly a přípojky

Na výrobku jsou vyobrazeny tyto symboly:

Symbol	Význam
	Obecný výstražný symbol
DANGER	Nebezpečný elektrický proud! Přečtěte si návod k použití!
SN:	Sériové číslo spolu s číslem výrobního dílu slouží k identifikaci výrobku.
P/N	Číslo výrobního dílu spolu se sériovým číslem slouží k identifikaci výrobku.
	Tento produkt splňuje třídu ochrany II, a disponuje tak zesílenou nebo dvojitou izolací mezi aktivními a obnaženými díly podle VDE 0100, část 410/412.1.
	Oznámení o likvidaci zakazuje likvidaci výrobku se směsným odpadem. Likvidaci výrobku provádějte vždy v souladu s aktuálně platnými, místními předpisy o likvidaci odpadu.
CE	Označení CE potvrzuje, že výrobek splňuje všechny platné evropské předpisy a byl podroben předepsanému postupu posuzování shody.
	Toto označení potvrzuje, že výrobek splňuje limity předpisu GB/T 26572-2011 („China-ROHS“).
MET E114561 c us Safety tested	Označení cMETus označuje výrobek jako bezpečný výrobek testovaný a certifikovaný podle platných norem v celostátně uznávané zkušební laboratoři (NRTL). Výrobce je uveden v seznamu zkušebních laboratoří Eurofins pod číslem E114561.
	Pečeť kvality označuje tento produkt jako schválený pro použití ve výrobních závodech a zařízeních výrobce vozidel.
CAT I Umax = 1.000V ⎓ CAT II Umax = 600V ⎓ CAT III Umax = 300V ⎓	Označení, pro jaké kategorie měření je výrobek podle IEC 61010-31 určen. Od kategorie měření se odvozuje příslušné jmenovité napětí.

Výrobek má následující zkušební zásuvky:

Přípojka	Funkce
⏚	Uzemňovací zásuvka
+	Zásuvka plus
-	Zásuvka minus
Pilot in	Zásuvka pro pilot
Pilot out	

Schéma elektrického zapojení

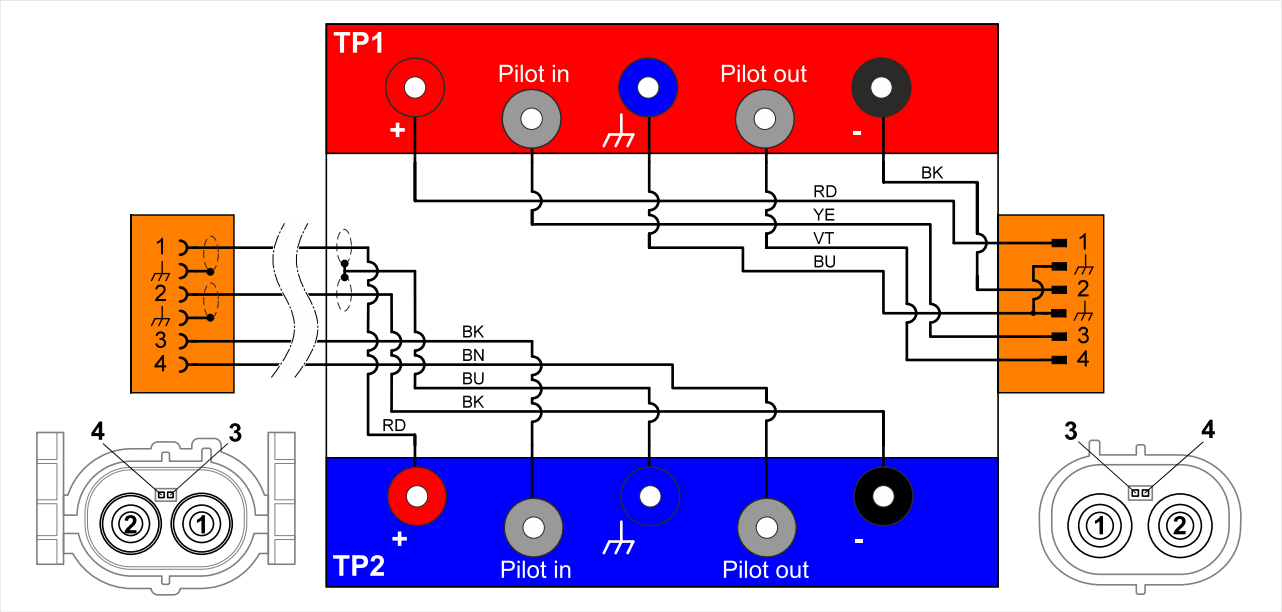

Technické údaje

Jmenovité údaje	Hodnoty
Číslo výrobce	22100438
Maximální jmenovité napětí	CAT I: 1000 VDC CAT II: 600 VDC CAT III: 300 VDC
Maximální jmenovitý proud	≤60 VDC: 1000 mA >60 VDC: 2 mA
Třída ochrany	II / dvojitá izolace
Hmotnost	~ 1400 g
Rozměry délka/výška/šířka	~ 180 mm / 120 mm / 50 mm
Délka vedení	~ 790 mm

Okolní podmínky	Provoz	Skladování	Přeprava
Teplota	5 °C až 40 °C	-20 °C až 60 °C	-20 °C až 60 °C
Nadmořská výška	max. 2000 m	Bez omezení.	
Vlhkost vzduchu	max. 80 % až do 31 °C, lineárně klesá na 50 % při 40 °C	max. 85 %	
Stupeň znečištění	2		
Kondenzace	Nepřípustná. Maximální přípustná relativní vlhkost vzduchu je 60 % v prostředí s korozivním plynem/vzduchem.		

Uvedení do provozu

V této kapitole najdete informace o těchto činnostech:

- uvedení do provozu,
- rozpojování konektorových spojů,
- čištění,
- skladování,
- likvidace,
- údržba.

NEBEZPEČÍ

Ohrožení života elektrickým proudem!

Vysokonapěťové systémy pracují pod nebezpečným elektrickým napětím, které způsobí smrtelný úder elektrickým proudem!

- Výrobek používejte pouze na certifikovaných vysokonapěťových systémech a komponentách bez elektrického napětí!

VAROVÁNÍ

Ohrožení života elektrickým proudem!

Vysokonapěťové systémy pracují pod nebezpečným elektrickým napětím, které může způsobit smrtelný úder elektrickým proudem!

- Produkt používejte pouze pro oblast použití určenou výrobcem vozidla!

1. Dodržujte bezpečnostní pokyny.

2. Připojte připojovací zásuvku k odpojené zástrčce testovaného připojení.
3. Toto připojení zajistěte.

4. Připojte připojovací konektor k odpojené zásuvce testovaného připojení.
5. Toto připojení zajistěte.
6. Připojte vysokonapěťový měřicí modul k vysokonapěťovému zkušebnímu adaptéru podle pokynů pro řešení problémů.

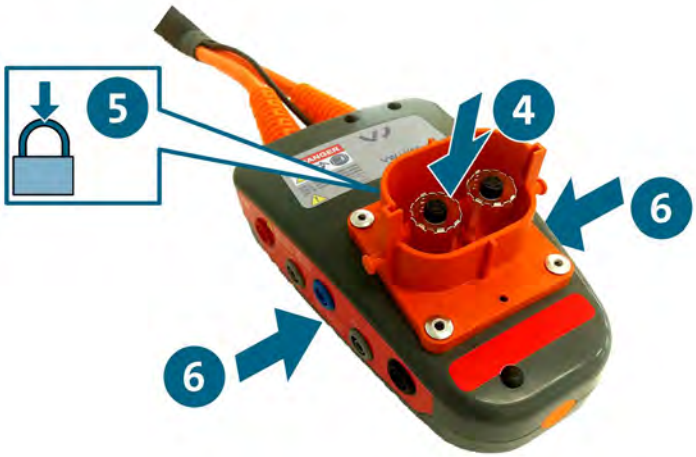

✓ Nyní můžete provádět měření podle pokynů k řešení problémů.

Rozpojování konektorových spojů

Uvolnění vysokonapěťového konektorového spoje

Konektory jsou vybaveny automatickým zajištěním. Pro uvolnění příslušného konektoru:

1. Ujistěte se, že je (červená) páčka vytažená.
2. Stiskněte zajištění (šedé) a konektorový spoj úplně rozpojte.
3. Vyklopte držák (černý) nahoru. Tímto pohybem dojde k rozpojení konektorového spoje.

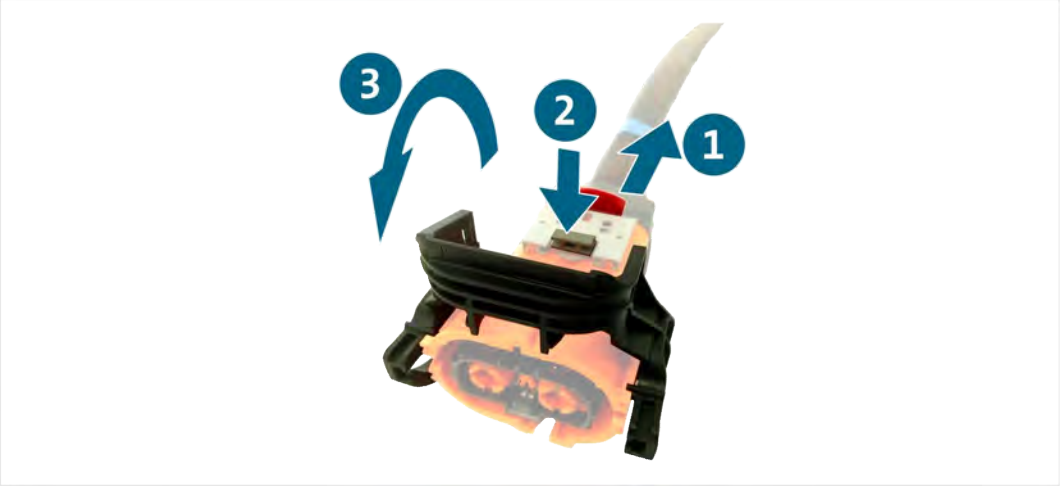

✓ Nyní je konektorový spoj povolen.

Čištění

NEBEZPEČÍ

Ohrožení života elektrickým proudem!

Vysokonapěťové systémy pracují pod nebezpečným elektrickým napětím, které způsobí smrtelný úder elektrickým proudem!

- Než začnete výrobek čistit, odpojte ho od všech zdrojů napětí!

Dodržujte bezpečnostní pokyny!

Výrobek čistěte pouze suchým hadrem.

Skladování

Pokud se výrobek nepoužívá, uskladněte jej na suchém a bezprašném místě.

Likvidace

Dodržujte bezpečnostní pokyny!

Likvidaci výrobku provádějte vždy v souladu s aktuálně platnými, místními předpisy o likvidaci odpadu.

Údržba

Dodržujte bezpečnostní pokyny!

Dodržujte národní a místní požadavky na pravidelné kontroly!

Minimálně každých 24 měsíců zkontrolujte funkčnost výrobku.

S odbornou kontrolou funkčnosti výrobku se obraťte na výrobce.

Záruka

Společnost STODIA GmbH poskytuje záruku 24 měsíců od data nákupu. Záruka se vztahuje na jednoznačně prokazatelné vady funkčního materiálu a chyby zpracování.

Podrobnější informace o záručních podmínkách najdete ve všeobecných obchodních podmínkách na stránkách výrobce.

Zákaznický servis

V případě dotazů k výrobku uvádějte vždy číslo výrobku a sériové číslo (je-li k dispozici). Obě čísla najdete na výrobku.

STODIA GmbH
Speicher- und Diagnosetechnik
Im Freitagsmoor 45
D-38518 Gifhorn

Telefon: +49 (0) 5371 / 945 93 96-0

service@stodia.de

www.stodia.de

Volkswagen Aktiengesellschaft
K-GVO-LW
Koncern After Sales – Group Service
Literatura a systémy
Vybavení díly
P.O. BOX 011/4915
38442 Wolfsburg

Pouze pro interní použití
Technické změny vyhrazeny
Verze 01/2024