VOLKSWAGEN

AKTIENGESELLSCHAFT

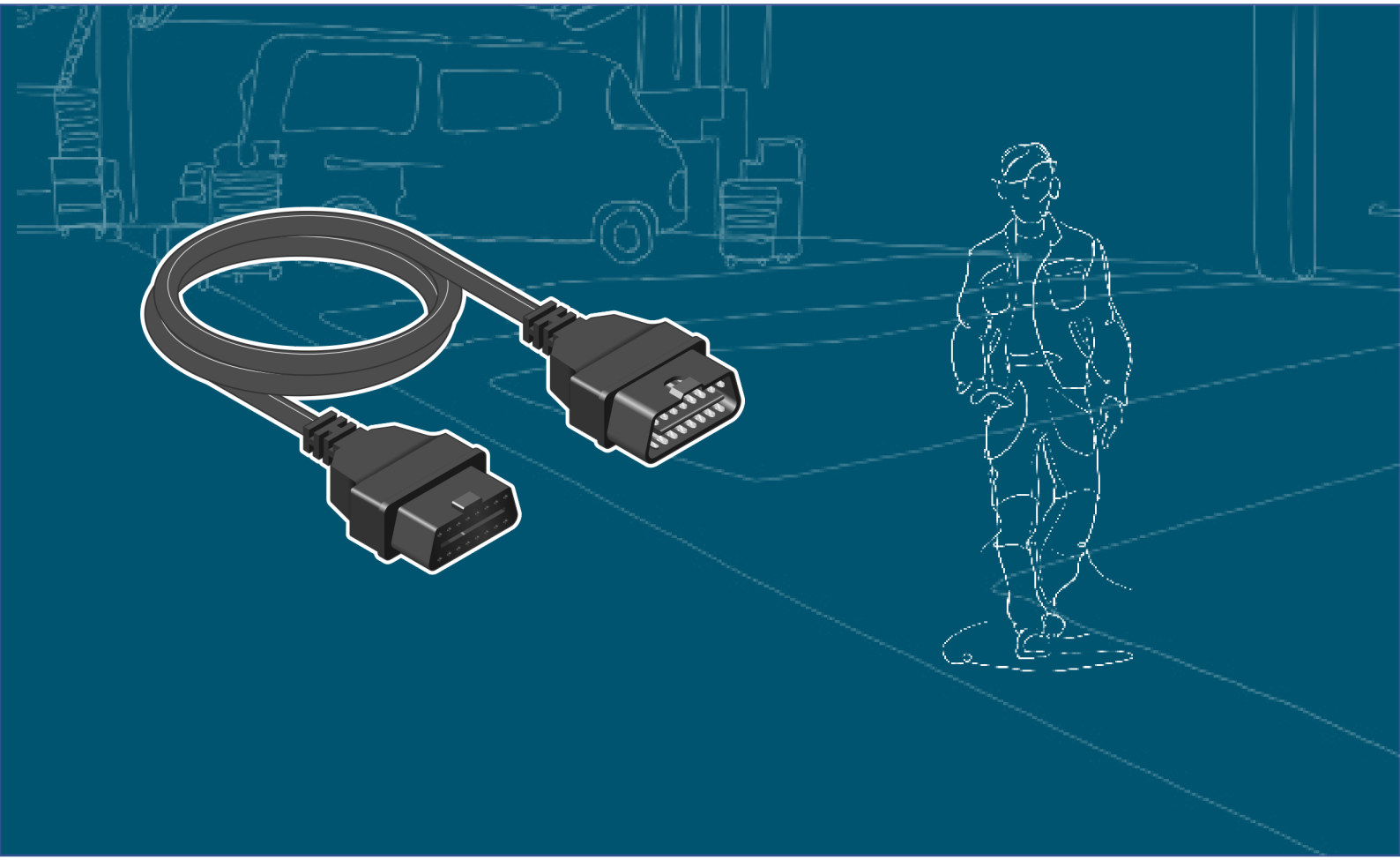

Manual de Instruções

Cabo de extensão OBD VAS 6154/9

Revisão	Data	Justificação
V00	26.03.2021	Primeira edição
V01	17.12.2021	Transferência Stodia

Aviso Legal

Fabricante

Stodia GmbH
Speicher & Diagnosetechnik
Im Freitagsmoor 45
D-38518 Gifhorn

Telefone: +49 (0) 5373 92197-0
Telefax: +49 (0) 5373 92197-88

info@stodia.de
www.stodia.de

Reprodução

A reprodução ou reimpressão, mesmo em parte, requer sempre a permissão escrita do fabricante.

Direitos de autor

TRADUÇÃO DO MANUAL DE INSTRUÇÕES ORIGINAL

Todos os direitos reservados.

Todos os textos, imagens e gráficos estão sujeitos a direitos de autor e outras leis para a proteção da propriedade intelectual.

Copyright 2021 Stodia GmbH.

Fontes de imagens

Os sinais de advertência, proibição, mandamento e símbolos padrão provêm de fontes públicas, tais como as áreas geralmente acessíveis na Internet. As imagens e fotos do produto CAD são do fabricante. Imagens que apresentam o produto em uso são fornecidas com referência da fonte.

Conteúdo

AVISO LEGAL **2**

CONTEÚDO **3**

INTRODUÇÃO **4**

Observações preliminares 4

Validade da declaração de conformidade 4

Especificações do fabricante 4

SEGURANÇA **5**

Níveis de advertência 5

Instruções de segurança importantes 6

Utilização conforme o previsto 7

Requisitos para o grupo-alvo 7

Deveres do operador 7

DESCRIÇÃO DO PRODUTO **8**

Âmbito da entrega 8

Estrutura 8

Símbolos e ligações 9

Esquema elétrico 9

Dados Técnicos 10

OPERAÇÃO **11**

Colocação em funcionamento 11

Limpeza 12

Armazenamento 12

Eliminação 12

Manutenção 12

AJUDA **13**

Garantia 13

Serviço ao cliente 13

Observações preliminares

Leia atentamente o presente manual de instruções antes de utilizar o produto.

O produto vem com um cartão de memória USB no qual está armazenado o manual de instruções em vários idiomas. A versão atual e outras idiomas podem ser encontradas na nossa página inicial.

O manual de instruções é parte integrante do produto e deve ser mantido junto do mesmo. Em caso de venda ou transferência, o manual de instruções deve ser entregue à nova entidade operadora.

Para além deste manual de instruções, são vinculativos todos os regulamentos relevantes para diagnóstico ou resolução de problemas de sistemas de alta tensão intrinsecamente seguros em veículos rodoviários. Estas incluem, entre outras coisas, as instruções para os respetivos sistemas de diagnóstico do fabricante do veículo, bem como os regulamentos de segurança operacional e o estado da técnica no manuseamento de sistemas de alta tensão.

Validade da declaração de conformidade

A Declaração de Conformidade emitida aplica-se ao produto descrito no manual de Instruções. A Declaração de Conformidade e a avaliação de risco tornam-se inválidas quando o produto é modificado, convertido ou expandido.

Especificações do fabricante

STODIA GmbH
Speicher & Diagnosetechnik

Desde a sua fundação, as atividades da empresa têm-se concentrado na eletromobilidade orientada para o futuro. A Stodia GmbH desenvolve e produz soluções individuais para a indústria automóvel, o sector de armazenamento de energia, oficinas de serviços ou frotas de veículos especiais.

Os produtos principais são sistemas inovadores de armazenamento elétrico, tanto estacionários como móveis, que são elementos-chave para impulsionar a transição energética e a autonomia energética. O portfólio da Stodia inclui também tecnologia de carregamento inteligente e de baterias, sistemas de diagnóstico, gestão de baterias e células, bem como tecnologia de medição e diagnóstico em todo o veículo.

Com experiência no desenvolvimento de software e hardware, a Stodia GmbH é sempre um parceiro fiável ao seu lado - do protótipo à série - MADE IN GERMANY.

O presente capítulo de segurança informa-o sobre o seguinte:

- níveis de advertência incluídos neste manual de instruções,
- instruções de segurança importantes para o produto,
- utilização prevista do produto,
- requisitos para o grupo-alvo,
- deveres da entidade operadora.

O presente manual de instruções é válido apenas para o seguinte produto:

Número do artigo:	22102948
Designação:	Cabo de extensão OBD VAS 6154/9

Níveis de advertência

Este capítulo informa-o sobre os níveis de advertência que encontrará neste manual de instruções.

PERIGO

O não cumprimento das instruções de segurança IRÁ resultará em morte ou ferimentos graves!

AVISO

O não cumprimento das instruções de segurança PODE resultar em morte ou ferimentos graves!

CUIDADO

A inobservância das instruções de segurança pode resultar em ligeiras lesões físicas!

Instruções de segurança importantes

Este capítulo informa-o sobre as instruções de segurança que devem ser observadas ao manusear o produto.

PERIGO

Perigo de vida devido a tensão elétrica!

A tensão elétrica noutros sistemas é fatal e leva à morte por choque elétrico!

- Não utilize o produto pata medições no circuito de alimentação!
- Nunca tente fornecer outros dispositivos com energia através do produto!

AVISO

Perigo de vida devido a tensão elétrica!

A tensão elétrica noutros sistemas de alta tensão é fatal e pode levar à morte por choque elétrico!

Devido a líquidos, condensados e humidade elevada podem ocorrer curto-circuitos!

- Impedir o produto de entrar em contacto com líquidos!
- Utilizar o produto apenas em espaços fechados e secos!

AVISO

Perigo de vida devido a tensão elétrica!

A tensão eléctrica no produto é perigosa e pode causar lesões físicas graves e morte por choque elétrico!

Os produtos defeituosos e danificados deixam de garantir com segurança proteção contra a tensão elétrica!

- Impedir o produto de entrar em contacto com produtos químicos!
- Substitua imediatamente um produto defeituoso ou danificado!
- Nunca tente reparar ou manipular o produto!

Utilização conforme o previsto

O produto é utilizado para ligar a interface de diagnóstico VAS 6154/VAS 6154A à tomada OBD do veículo.

Utilizar apenas conectores de encaixe do veículo especificadas pelo respetivo fabricante na localização de avarias assistida.

Os fabricantes de veículos no sentido deste manual de instruções são exclusivamente fabricantes de veículos do Grupo Volkswagen.

Qualquer utilização para além desta é proibida.

Requisitos para o grupo-alvo

Os trabalhos no produto só podem ser realizados por pessoal qualificado!

O pessoal qualificado, tal como definido no presente manual de Instruções, cumpre todos os requisitos aplicáveis no país de utilização para trabalhos em veículos automóveis e sistemas de diagnóstico associados em conformidade:

- regulamentação válida no país de utilização,
- especificações do fabricante do veículo e operacionais.

Ao utilizar o produto, usar sempre o equipamento de proteção pessoal prescrito pelo fabricante do veículo para trabalhos em veículos motorizados e nos sistemas de diagnóstico associados.

Deveres do operador

O operador deve assegurar-se de que o pessoal que trabalha no cabo de extensão preenche os requisitos para o grupo alvo.

A entidade operadora também é responsável pelo cumprimento dos seguintes pontos:

- O cabo de extensão está sempre em perfeitas condições e sem defeitos.
- Os intervalos regulares de inspeção do cabo de extensão são respeitados e registados.

Âmbito da entrega

Verifique imediatamente o estado e a exaustividade do âmbito da entrega. Em caso de defeitos, contactar imediatamente o fabricante.

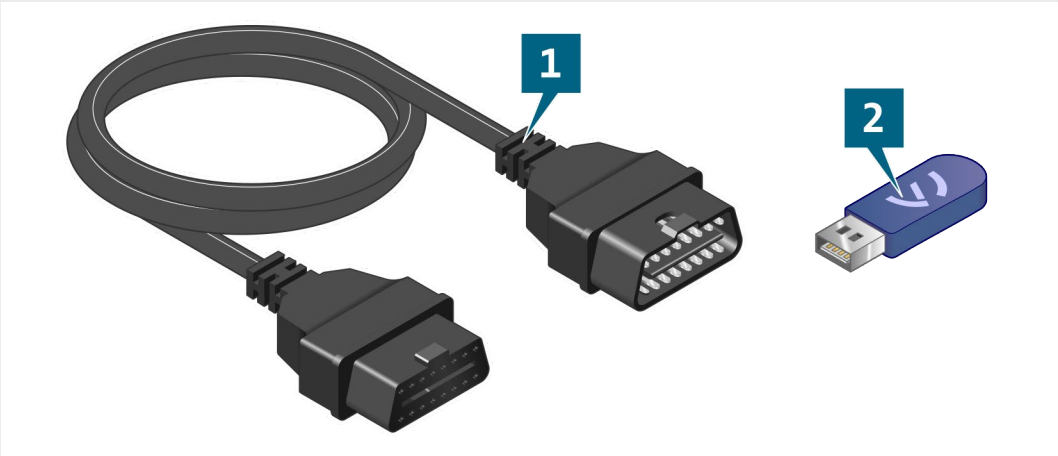

(1) Cabo de extensão OBD

(2) Pen USB com Manuais de Instruções

Estrutura

Estrutura do produto:

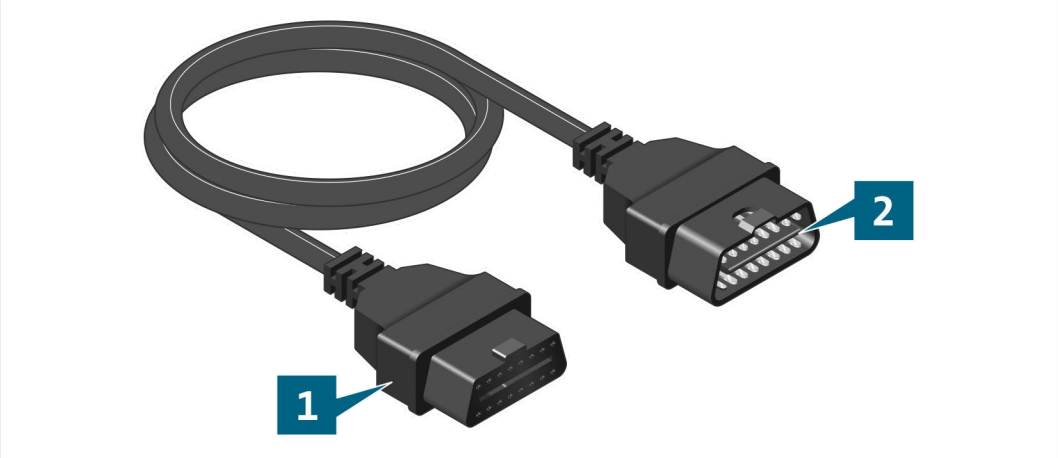

(1) Tomada OBD

(2) Ficha OBD

Símbolos e ligações

Os seguintes símbolos constam no produto:

Símbolo	Significado
	Ter em atenção o manual de instruções!
P/N	O número de peça do fabricante, juntamente com o número de série, é utilizado para identificar o produto.
SN:	O número de série, juntamente com o número de peça do fabricante, é utilizado para identificar o produto.
	A informação sobre a eliminação proíbe a eliminação do produto no lixo doméstico. Eliminar sempre o produto de acordo com todos os regulamentos locais de eliminação em vigor.
CE	A marcação CE certifica que o produto está em conformidade com todos os regulamentos europeus aplicáveis e foi submetido ao procedimento de avaliação de conformidade prescrito.
	O carimbo de aprovação identifica o produto como aprovado para utilização nas oficinas e instalações de produção do fabricante do veículo.

Esquema elétrico

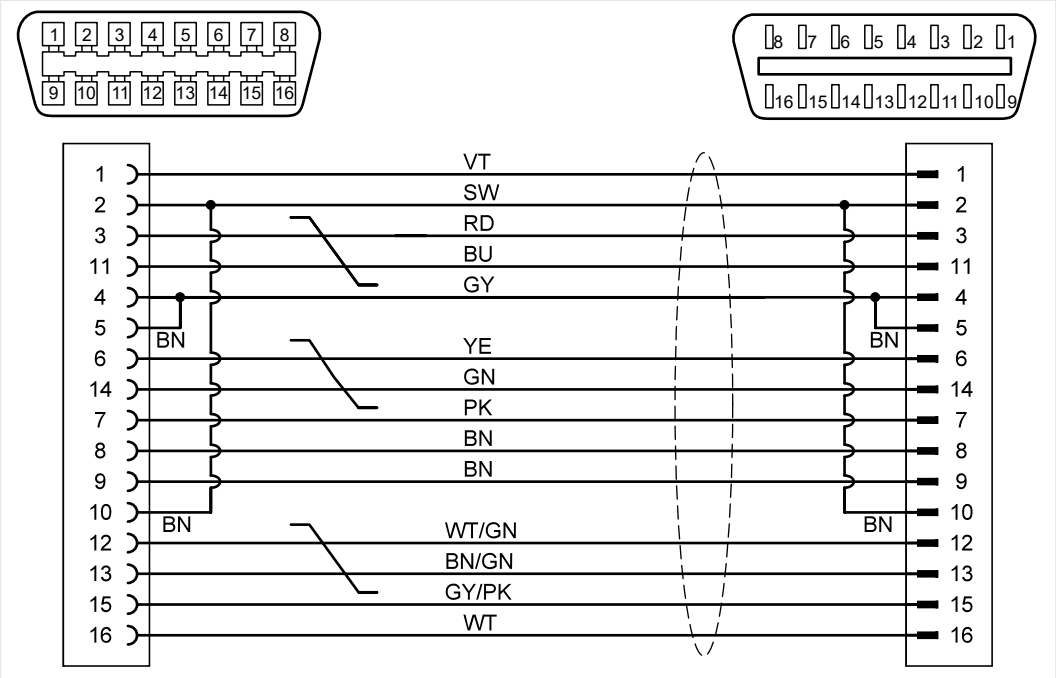

Dados Técnicos

Dados nominais	Valores
Número do fabricante	22102948
Tensão nominal máxima	60VDC
Corrente nominal máxima	1,5A
Número de ciclos de encaixe máximos	2000
Peso	~ 230g
Comprimento total	1500 mm

Condições ambientais	Operação	Armazenamento	Transporte
Temperatura	-0°C a 50°C	-20 °C a 60 °C	-20 °C a 60 °C
Altitude	máx. 2000 m	Sem restrições.	
Humidade do ar	máx. 80% bis 31°C, diminuindo linearmente até 50% a 40°C	máx. 85	
	Não é permitida condensação. Humidade relativa máxima admissível 60% se houver presença de gás/ar corrosivo.		

Este capítulo informa-o sobre as seguintes atividades:

- colocação em funcionamento,
- limpeza,
- armazenamento
- eliminação,
- manutenção.

CUIDADO

Perigo devido a tensão elétrica!

A tensão elétrica no produto é perigosa e pode causar ferimentos físicos ligeiros devido a choque elétrico!

- Utilize o produto apenas para a área de aplicação prevista pelo fabricante do veículo!

Colocação em funcionamento

1. Observe as instruções de segurança.

2. Ligue a tomada OBD à interface de diagnóstico.
3. Ligue a ficha OBD à tomada OBD do veículo.

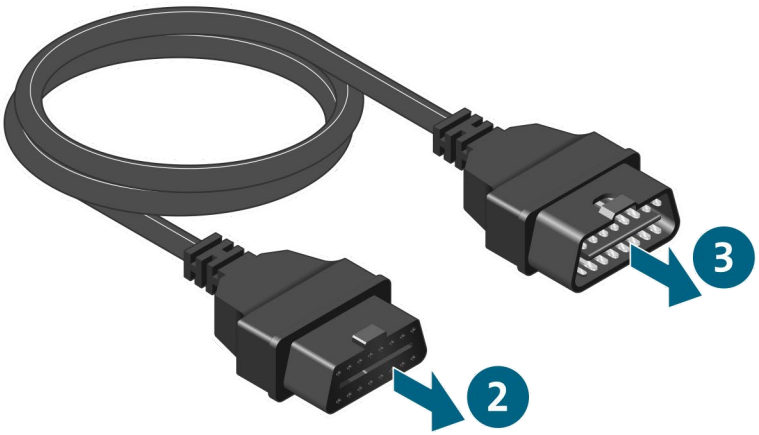

✓ Pode executar o diagnóstico através da interface de diagnóstico.

Limpeza

Observe as instruções gerais de segurança!

O produto só pode ser limpo com um pano seco.

Armazenamento

Quando o produto não estiver a ser utilizado, guarde-o num local seco e sem pó.

Eliminação

Observe as instruções gerais de segurança!

Eliminar sempre o produto de acordo com todos os regulamentos locais de eliminação em vigor.

Manutenção

Observe as instruções gerais de segurança!

Respeitar os requisitos nacionais e locais para uma inspeção regular!

Verifique o produto quanto ao seu bom funcionamento a intervalos não superiores a 24 meses.

Contacte o fabricante para uma verificação do funcionamento profissional.

Garantia

A empresa Stodia GmbH concede um período de garantia de 24 meses a partir da data de compra. A garantia refere-se a material funcional defeituoso claramente demonstrável e a erros de processamento.

Mais informações sobre as condições de garantia podem ser encontradas nos termos e condições na página web do fabricante.

Serviço ao cliente

Se tiver alguma dúvida sobre o produto, indique sempre o número do artigo e, se disponível, o número de série. Encontrará este número no produto.

Stodia GmbH
Im Freitagsmoor 45
D – 38518 Gifhorn

Telefone: +49 (0) 5373 – 92197-0
Telefax: +49 (0) 5373 – 92197-88

service@stodia.de

www.stodia.de

Volkswagen AG
K-GVO-LW
Grupo Pós-Venda - Serviço de Grupo.
Literatura e sistemas
Equipamento de oficina
38442 Wolfsburg

Apenas para uso interno
Sujeito a alterações técnicas
Versão 12/2021