VOLKSWAGEN

AKTIENGESELLSCHAFT

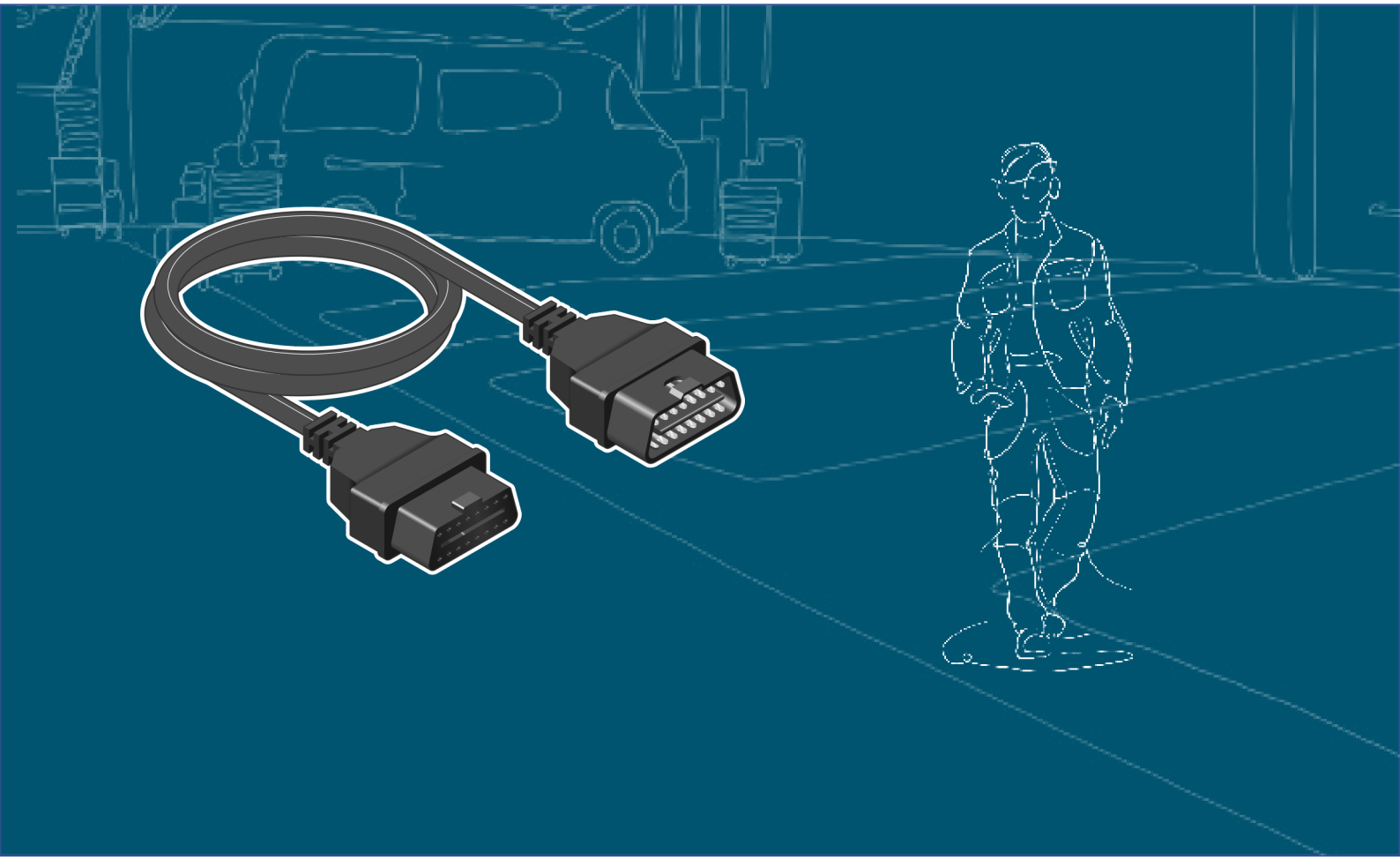

Istruzioni per l'uso

Prolunga OBD VAS 6154/9

Revisione	Data	Motivo
V00	26.03.2021	Prima edizione
V01	17.12.2021	Trasferimento a Stodia

Nota legale

Produttore

Stodia GmbH
Tecnologia per accumulatori e diagnostica
Im Freitagsmoor 45
D-38518 Gifhorn

Telefono: +49 (0) 5373 92197-0
Fax: +49 (0) 5373 92197-88

info@stodia.de
www.stodia.de

Riproduzione

La riproduzione o la ristampa, anche solo parziale, necessita sempre dell'autorizzazione scritta del produttore.

Copyright

TRADUZIONE DELLE ISTRUZIONI PER L'USO ORIGINALI

Tutti i diritti riservati.

Tutti i testi, le immagini e i grafici sono soggetti al diritto d'autore e alle altre leggi per la tutela della proprietà intellettuale.

Copyright 2021 Stodia GmbH.

Fonti delle immagini

I segnali di pericolo, i simboli relativi a divieti, regole e norme provengono da fonti ufficiali come i siti pubblici in Internet. Le immagini CAD e le foto del prodotto sono di proprietà del produttore. Il materiale illustrativo che mostra il prodotto durante l'utilizzo riporta una nota sulla fonte.

Contenuto

NOTA LEGALE **2**

CONTENUTO **3**

INTRODUZIONE **4**

Premessa 4

Validità della dichiarazione di conformità 4

Dati sul produttore 4

SICUREZZA **5**

Livelli di avvertimento 5

Avvertenze sulla sicurezza importanti 6

Impiego conforme all'uso previsto 7

Requisiti del gruppo target 7

Obblighi dell'utilizzatore 7

DESCRIZIONE DEL PRODOTTO **8**

Dotazione 8

Struttura 8

Simboli e riferimenti 9

Schema di collegamento 9

Dati tecnici 10

USO **11**

Messa in funzione 11

Pulizia 12

Stoccaggio 12

Smaltimento 12

Manutenzione 12

ASSISTENZA **13**

Garanzia 13

Servizio clienti 13

Premessa

Leggere attentamente le presenti istruzioni per l'uso prima di utilizzare il prodotto.

Il prodotto ha in dotazione una chiavetta USB sulla quale sono memorizzate le istruzioni per l'uso in diverse lingue. L'edizione aggiornata e altre lingue sono disponibili sul nostro sito web.

Le istruzioni per l'uso sono parte integrante del prodotto e devono essere conservate insieme al prodotto. In caso di vendita o cessione, le istruzioni per l'uso devono essere consegnate al nuovo utilizzatore.

Oltre alle presenti istruzioni per l'uso, sono vincolanti tutte le disposizioni rilevanti per la diagnosi o la ricerca di errori su sistemi ad alta tensione a sicurezza intrinseca nei veicoli stradali. Tra queste vi sono, tra le altre cose, le istruzioni dei rispettivi sistemi di diagnosi del produttore del veicolo, nonché le specifiche aziendali sulla sicurezza e lo stato dell'arte per l'utilizzo di sistemi ad alta tensione.

Validità della dichiarazione di conformità

La dichiarazione di conformità emessa è valida per il prodotto descritto nelle istruzioni per l'uso. In caso di modifiche, trasformazioni o ampliamenti, la dichiarazione di conformità e la valutazione del rischio non sono più valide.

Dati sul produttore

STODIA GmbH
Speicher & Diagnosetechnik

Dalla sua fondazione, l’azienda ha dedicato i suoi sforzi all’elettromobilità del futuro. Stodia GmbH sviluppa e produce soluzioni personalizzate per l'industria automobilistica, il settore dell’accumulo di energia, le officine di assistenza e i parchi veicoli speciali.

Tra i prodotti principali vi sono gli accumulatori elettrici innovativi stazionari o mobili, che sono elementi chiave per la svolta verso l’autonomia energetica. Allo stesso modo, la gamma di Stodia comprende anche la tecnologia di carica e delle batterie, il sistemi di diagnostica, la gestione delle celle, oltre alla tecnologia di misurazione e diagnostica per veicoli.

Grazie all’esperienza nell'ambito dello sviluppo software e hardware, Stodia GmbH è un partner sempre affidabile a fianco del cliente: dalla realizzazione dei prototipi alla produzione in serie – MADE IN GERMANY.

Il presente capitolo sulla sicurezza fornisce informazioni sui seguenti punti:

- Livelli di avvertimento riportati nelle presenti istruzioni per l'uso
- Importanti avvertenze sulla sicurezza relative al prodotto
- Impiego conforme all'uso previsto del prodotto
- Requisiti del gruppo target
- Obblighi dell'utilizzatore

Le presenti istruzioni per l'uso valgono esclusivamente per il seguente prodotto:

Codice articolo:	22102948
Denominazione:	Prolunga OBD VAS 6154/9

Livelli di avvertimento

Il capitolo fornisce informazioni sui livelli di avvertimento riportati nelle presenti istruzioni per l'uso.

PERICOLO

L'inosservanza dell'avvertenza sulla sicurezza CAUSA morte o lesioni gravi!

ATTENZIONE

L'inosservanza dell'avvertenza sulla sicurezza PUÒ causare morte o lesioni gravi!

CAUTELA

L'inosservanza dell'avvertenza sulla sicurezza PUÒ causare lesioni lievi!

Avvertenze sulla sicurezza importanti

Il presente capitolo fornisce informazioni in merito alle avvertenze sulla sicurezza che devono essere osservate per l'utilizzo del prodotto.

PERICOLO

Pericolo di vita a causa della tensione elettrica!

La tensione elettrica in altri sistemi è pericolosissima e causa la morte attraverso una scossa elettrica!

- Non utilizzare il prodotto per misurazioni sui circuiti della corrente di rete!
- Non tentare mai di alimentare altri dispositivi con la corrente tramite il prodotto!

ATTENZIONE

Pericolo di vita a causa della tensione elettrica!

La tensione elettrica nei sistemi ad alta tensione è pericolosissima e può causare la morte attraverso una scossa elettrica!

Si possono verificare cortocircuiti a causa di liquidi, condensazione ed elevata umidità dell'aria!

- Evitare che il prodotto venga a contatto con liquidi!
- Utilizzare il prodotto solo in ambienti chiusi e asciutti!

ATTENZIONE

Pericolo di vita a causa della tensione elettrica!

La tensione elettrica nel prodotto è pericolosa e può causare lesioni gravi e la morte attraverso una scossa elettrica!

I prodotti difettosi e danneggiati non possono garantire con sicurezza la protezione dalla tensione elettrica!

- Evitare che il prodotto venga a contatto con sostanze chimiche!
- Sostituire immediatamente i prodotti difettosi o danneggiati!
- Non tentare mai di riparare o manipolare il prodotto!

Impiego conforme all'uso previsto

Il prodotto serve per il collegamento dell'interfaccia di diagnosi VAS 6154/VAS 6154A con la presa OBD sul lato veicolo.

Utilizzare solo le connessioni a spina sul lato veicolo indicate dal produttore del veicolo nella ricerca guidata degli errori.

Nel contesto delle presenti istruzioni per l'uso, i produttori del veicolo sono esclusivamente produttori del veicolo del gruppo Volkswagen.

È vietato qualsiasi utilizzo diverso.

Requisiti del gruppo target

I lavori sul prodotto devono essere eseguiti soltanto da personale specializzato qualificato!

Nel contesto delle presenti istruzioni per l'uso il personale qualificato soddisfa tutti i requisiti vigenti nel paese di utilizzo, necessari per i lavori sugli autoveicoli e sui relativi sistemi di diagnosi, conformemente a:

- regolamenti vigenti nel paese di utilizzo,
- direttive del produttore del veicolo e aziendali.

Durante l'utilizzo del prodotto è necessario indossare in ogni momento i dispositivi di protezione individuali che il produttore del veicolo prescrive per i lavori sugli autoveicoli e sui relativi sistemi di diagnosi.

Obblighi dell'utilizzatore

L'utilizzatore deve accertarsi che il personale incaricato a lavorare con la prolunga soddisfi i requisiti del gruppo target.

L'utilizzatore è responsabile inoltre del rispetto dei punti seguenti:

- La prolunga è sempre integra e in perfetto stato.
- Le regolari scadenze di controllo della prolunga vengono rispettate e protocollate.

Dotazione

Verificare immediatamente lo stato e la completezza della fornitura. In presenza di vizi, contattare subito il produttore.

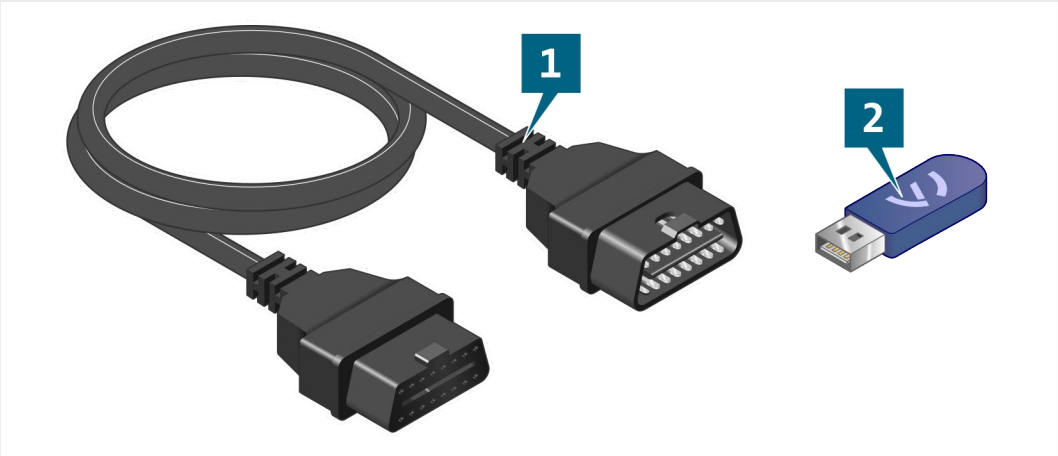

(1) Prolunga OBD

(2) Chiavetta USB con istruzioni per l'uso

Struttura

Struttura del prodotto:

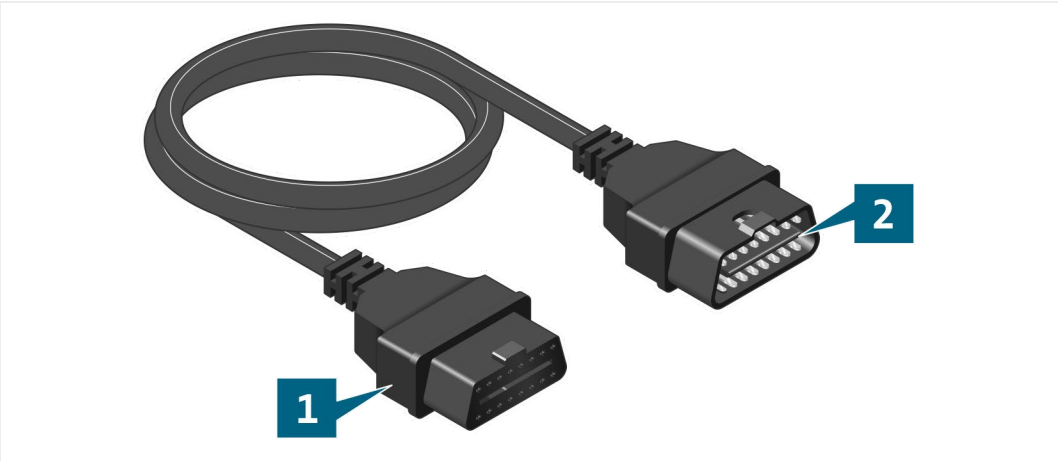

(1) Presa OBD

(2) Connettore OBD

Simboli e riferimenti

Sul prodotto sono raffigurati i seguenti simboli:

Simbolo	Significato
	Osservare le istruzioni per l'uso!
P/N	In combinazione con il numero di serie, il codice componente produttore serve per l'identificazione del prodotto.
SN:	In combinazione con il codice componente produttore, il numero di serie serve per l'identificazione del prodotto.
	L'avvertenza per lo smaltimento vieta lo smaltimento del prodotto nei rifiuti domestici. Smaltire il prodotto sempre in osservanza delle disposizioni in materia di smaltimento vigenti in loco.
CE	Il marchio CE certifica che il prodotto è conforme a tutte le disposizioni europee vigenti e che è stato sottoposto alla procedura di valutazione della conformità prevista.
	Il sigillo di controllo contrassegna il prodotto come approvato per l'impiego in officine di assistenza e stabilimenti di produzione del produttore automobilistico.

Schema di collegamento

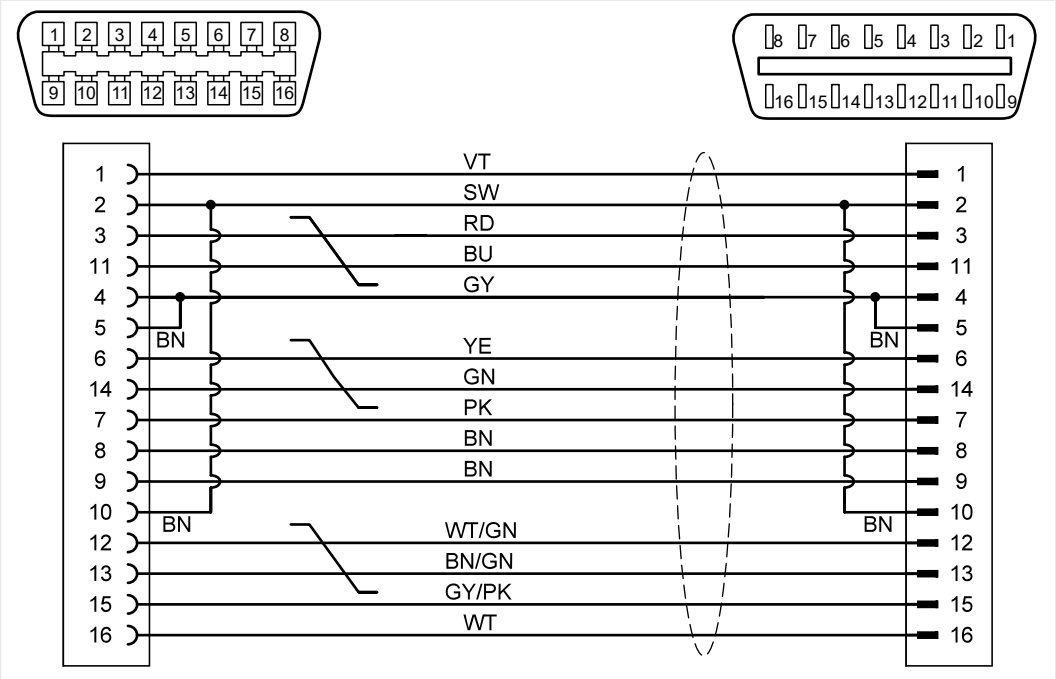

Dati tecnici

Dati nominali	Valori
Codice produttore	22102948
Tensione nominale massima	60 VDC
Corrente nominale massima	1,5 A
Numero massimo di cicli di innesto	2000
Peso	~ 230 g
Lunghezza totale	1500 mm

Condizioni ambientali	Funzionamento	Stoccaggio	Trasporto
Temperatura	da 0°C a 50°C	da -20°C a 60°C	da -20°C a 60°C
Altezza s.l.m.	max. 2000 m	Nessuna limitazione.	
Umidità dell'aria	max. 80% fino a 31°C, riduzione lineare al 50% con 40°C	max. 85%	
	Condensazione non ammessa. Massima umidità relativa dell'aria ammessa 60%, in presenza di gas/aria corrosivi.		

Il presente capitolo fornisce informazioni sulle seguenti attività:

- Messa in funzione
- Pulizia
- Stoccaggio
- Smaltimento
- Manutenzione

CAUTELA

Pericolo a causa della tensione elettrica!

La tensione elettrica nel prodotto è pericolosa e può causare lesioni lievi attraverso una scossa elettrica!

- Utilizzare il prodotto esclusivamente nel campo di applicazione previsto dal produttore del veicolo!

Messa in funzione

1. Attenersi alle Avvertenze sulla sicurezza.

2. Collegare la presa OBD con l'interfaccia di diagnosi.
3. Collegare il connettore OBD con la presa OBD sul lato veicolo.

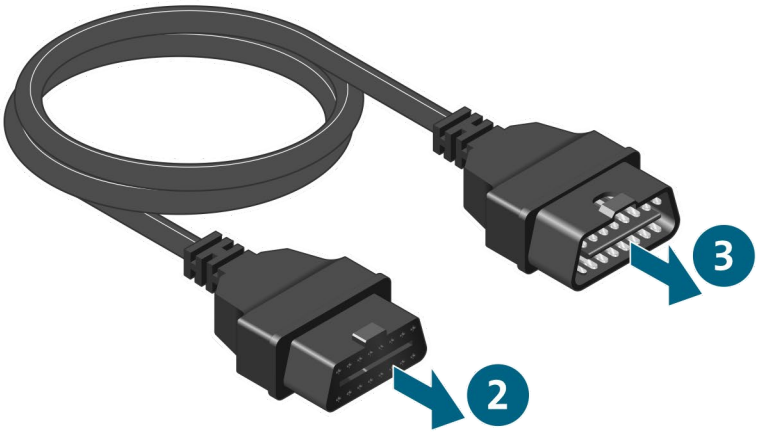

✓ È ora possibile eseguire la diagnosi tramite l'interfaccia di diagnosi.

Pulizia

Attenersi alle avvertenze sulla sicurezza!

Il prodotto deve essere pulito solo con un panno asciutto.

Stoccaggio

Se il prodotto non viene utilizzato, deve essere immagazzinato in un luogo asciutto e privo di polvere.

Smaltimento

Attenersi alle avvertenze sulla sicurezza!

Smaltire il prodotto sempre in osservanza delle disposizioni in materia di smaltimento vigenti in loco.

Manutenzione

Attenersi alle avvertenze sulla sicurezza!

I requisiti nazionali e locali sulla verifica regolare devono essere rispettati!

Verificare il funzionamento del prodotto a distanza di massimo 24 mesi.

Rivolgersi al produttore per la verifica corretta del funzionamento.

Garanzia

Stodia GmbH concede una garanzia della durata di 24 mesi a partire dalla data di acquisto. La garanzia si riferisce ai difetti chiaramente comprovabili del materiale di funzionamento e a errori di lavorazione.

Per ulteriori informazioni sulle condizioni di garanzia consultare le Condizioni generali sul sito web del produttore.

Servizio clienti

In caso di domande sul prodotto indicare sempre il codice articolo e, se disponibile, il numero di serie. Entrambi i numeri sono riportati sul prodotto.

Stodia GmbH
Im Freitagsmoor 45
D – 38518 Gifhorn

Telefono: +49 (0) 5373 – 92197-0
Fax: +49 (0) 5373 – 92197-88

service@stodia.de

www.stodia.de

Volkswagen Aktiengesellschaft
K-GVO-LW
Gruppo After Sales – Group Service.
Documentazione e sistemi
Attrezzature di officina
Casella 011/4915
38442 Wolfsburg

Solo per uso interno
Con riserva di modifiche tecniche
Versione 12/2021