VOLKSWAGEN

AKTIENGESELLSCHAFT

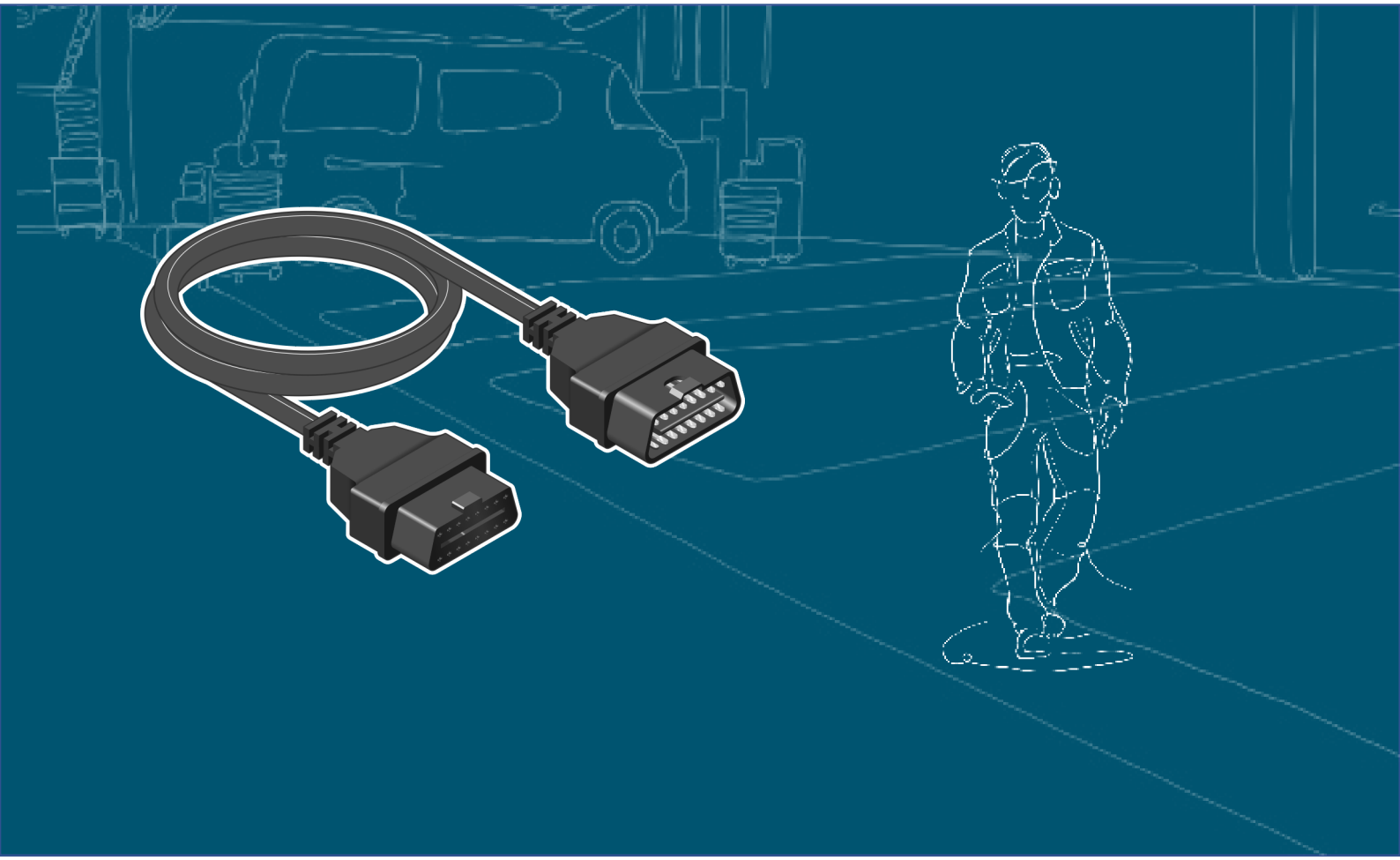

Käyttöohje

OBD-pidennysjohto VAS 6154/9

Korjaus	Päivämäärä	Perustelu
V00	26.03.2021	Ensimmäinen julkaisu
V01	17.12.2021	Stodian siirtäminen

Julkaisutiedot

Valmistaja

Stodia GmbH
Speicher & Diagnosetechnik
Im Freitagsmoor 45
D-38518 Gifhorn

Puhelin: +49 (0) 5373 92197-0
Telefaksi: +49 (0) 5373 92197-88

info@stodia.de
www.stodia.de

Kopiointi

Kopiointi tai jälkipainatus, myös osittainen, edellyttää aina valmistajan kirjallista lupaa.

Tekijänoikeus

ALKUPERÄISEN KÄYTTÖOHJEEN KÄÄNNÖS

Kaikki oikeudet pidätetään.

Kaikki tekstit, kuvat ja grafiikat ovat tekijänoikeus- ja muiden immateriaalioikeuslakien alaisia.

Copyright 2021 Stodia GmbH.

Kuvalähteet

Varoitusmerkit, kielto-, ohje- ja standardisymbolit ovat peräisin julkisista lähteistä sekä internetissä yleisesti saatavilla olevista lähteistä. CAD-tuotekuvat ja muut tuotekuvat on saatu valmistajalta. Tuotetta käytössä kuvaava kuvamateriaali on varustettava lähdetiedoilla.

Sisältö

JULKAISUTIEDOT **2**

SISÄLTÖ **3**

JOHDANTO **4**

Alustavia huomautuksia 4

Vaatimustenmukaisuusvakuutuksen voimassaolo 4

Valmistajan tiedot 4

TURVALLISUUS **5**

Varoitustasot 5

Tärkeitä turvallisuusohjeita 6

Määräysten mukainen käyttö 7

Kohderyhmälle asetetut vaatimukset 7

Käyttäjän velvollisuut 7

TUOTEKUVAUS **8**

Toimituslaajuus 8

Rakenne 8

Symbolit ja liitännät 9

Kytkentäkaavio 9

Tekniset tiedot 10

KÄYTTÖ **11**

Käyttöönotto 11

Puhdistus 12

Varastointi 12

Hävittäminen 12

Kunnossapito 12

APU **13**

Takuu 13

Huoltopalvelu 13

Alustavia huomautuksia

Lue tämä käyttöohje huolellisesti läpi ennen tuotteen käyttöä.

Tuotteen mukana toimitettu USB-tikku sisältää käyttöohjeen saatavilla olevilla maakohtaisilla kielillä. Kulloinkin voimassa oleva versio ja muita maakohtaisia kieliä on saatavilla yrityksemme kotisivuilta.

Käyttöohje on tuotteen olennainen osa ja se tulee säilyttää yhdessä tuotteen kanssa. Mikäli tuote myydään tai luovutetaan eteenpäin, käyttöohje on luovutettava uudelle omistajalle.

Tämän käyttöohjeen lisäksi on noudatettava kaikkia tieliikennekäytössä olevien ajoneuvojen luonnostaan vaarattomien korkeajännitejärjestelmien diagnoosia ja vianhakua koskevia olennaisia ohjeita ja määräyksiä. Niitä ovat mm. ajoneuvon valmistajan kulloinkin käyttämien diagnoosijärjestelmien ohjeet sekä yrityksen turvamääräykset sekä tekniikan tila koskien korkeajännitejärjestelmien käsittelyä ja käyttöä.

Vaatimustenmukaisuusvakuutuksen voimassaolo

Laadittu vaatimustenmukaisuusvakuutus koskee käyttöohjeessa mainittua tuotetta. Mikäli tuotteeseen tehdään muutoksia, asennuksia tai laajennuksia, vaatimustenmukaisuusvakuutus menettää voimassaolonsa.

Valmistajan tiedot

STODIA GmbH
Speicher & Diagnosetechnik

Yritys on tähdännyt perustamisestaan lähtien tulevaisuuden sähköiseen liikkuvuuteen. Stodia GmbH kehittää ja valmistaa yksilöllisiä ratkaisuja autoteollisuudelle, energiansäästöalueelle, huoltokorjaamoille tai erityisille kalustoille.

Ydintuotteita ovat innovatiiviset sähköiset akut, sekä kiinteät että kannettavat, jotka toimivat avainelementteinä energiasiirtymää ja energia-autonomiaa eteenpäin vietäessä. Myös älykkäät lataus- ja akkuteknologiat, diagnoosijärjestelmät, akku- ja kennohallinta sekä eri ajoneuvoja kattava mittaus- ja diagnoositekniikka kuuluvat Stodian valikoimaan.

Stodia GmbH on ohjelmisto- ja laitteistokehityksensä laajan osaamisen myötä aina luotettava kumppani - prototyypeistä sarjatuotantoon asti - MADE IN GERMANY.

Tämä turvallisuutta koskeva luku sisältää seuraavia tietoja:

- tämän käyttöohjeen sisältämät varoitustasot,
- tuotetta koskevia tärkeitä turvallisuusohjeita,
- tuotteen määräysten mukainen käyttö,
- kohderyhmälle asetetut vaatimukset,
- käyttäjän velvollisuudet.

Tämä käyttöohje koskee ainoastaan seuraavaa tuotetta:

Tuotenumero:	22102948
Nimike:	OBD-pidennysjohto VAS 6154/9

Varoitustasot

Tässä luvussa on kuvattu varoitustasot, joita on käytetty tässä käyttöohjeessa.

VAARA

Turvallisuusohjeen noudattamatta jättäminen AIHEUTTAA kuoleman tai vakavia loukkaantumisia!

VAROITUS

Turvallisuusohjeen noudattamatta jättäminen VOI aiheuttaa kuoleman tai vakavia loukkaantumisia!

VARO

Turvallisuusohjeen noudattamatta jättäminen VOI aiheuttaa lieviä loukkaantumisia!

Tärkeitä turvallisuusohjeita

Tämä luku sisältää turvallisuusohjeita, joita on noudatettava tuotetta käsiteltäessä ja käytettäessä.

VAARA

Sähköjännitteestä aiheutuva hengenvaara!

Muissa järjestelmissä esiintyvä sähköjännite on hengenvaarallista ja johtaa sähköiskun aiheuttamaan kuolemaan!

- Älä käytä tuotetta verkkovirtapiireissä suoritettaviin mittauksiin!
- Älä koskaan yritä syöttää tuotteella virtaa muihin laitteisiin!

VAROITUS

Sähköjännitteestä aiheutuva hengenvaara!

Korkeajännitejärjestelmissä esiintyvä sähköjännite on hengenvaarallista ja voi johtaa sähköiskun aiheuttamaan kuolemaan!

Nesteet, lauhde tai suuri ilmankosteus voivat aiheuttaa oikosulkuja!

- Varmista, että tuote ei pääse kosketuksiin nesteiden kanssa!
- Käytä tuotetta vain suljetuissa ja kuivissa tiloissa!

VAROITUS

Sähköjännittteestä aiheutuva hengenvaara!

Tuotteessa esiintyvä sähköjännite on vaarallista ja voi johtaa sähköiskun aiheuttamaan vakavaan loukkaantumiseen ja kuolemaan!

Vialliset ja vaurioituneet tuotteet eivät voi enää taata riittävää suojaa sähköiseltä jännitteeltä!

- Varmista, että tuote ei pääse kosketuksiin kemikaalien kanssa!
- Vaihda vaurioitunut tai viallinen tuote välittömästi!
- Älä koskaan yritä korjata tuotetta tai tehdä siihen muutoksia!

Määräysten mukainen käyttö

Tuotetta käytetään diagnoosiliitännän VAS 6154/VAS 6154A liittämiseen ajoneuvossa olevaan OBD-liitäntään.

Käytä ainoastaan sellaisia ajoneuvossa olevia pistokeliitäntöjä, joiden ajoneuvovalmistaja on ilmoittanut soveltuvan käyttöön ohjatussa vikahaussa.

Tämän käyttöohjeen mukaisia ajoneuvovalmistajia ovat ainoastaan Volkswagen-konserniin kuuluvat ajoneuvovalmistajat.

Kaikki muu ja laajempi käyttö on kielletty.

Kohderyhmälle asetetut vaatimukset

Tuotteeseen kohdistuvia töitä saavat suorittaa ainoastaan valtuutetut ammattilaiset!

Tämän käyttöohjeen mukaiset valtuutetut ammattilaiset täyttävät kaikki käyttömaassa voimassa olevat, ajoneuvoihin ja niihin kuuluviin diagnoosijärjestelmiin kohdistuvia töitä koskevat vaatimukset, kuten myös:

- käyttömaassa voimassa olevat säännökset ja määräykset,
- ajoneuvon valmistajan ja käyttöyrityksen määräykset ja ohjeet.

Tuotetta käytettäessä on aina käytettävä ajoneuvon valmistajan määräysten ja ohjeiden mukaisia henkilökohtaisia suojavarusteita, joiden käytöstä valmistaja on antanut määräyksen ajoneuvoihin ja niihin kuuluviin diagnoosijärjestelmiin kohdistuvia töitä suoritettaessa.

Käyttäjän velvollisuut

Käyttäjän on varmistettava, että pidennysjohtoon kohdistuvia töitä suorittava henkilökunta täyttää kohderyhmälle asetetut vaatimukset.

Käyttäjä on sen lisäksi vastuussa seuraavien seikkojen noudattamisesta:

- Pidennysjohto on aina moitteettomassa kunnossa ilman puutteita ja vikoja.
- Pidennysjohdon säännöllisiä tarkastusajankohtia noudatetaan ja ne kirjataan ylös.

Toimituslaajuus

Tarkista välittömästi tuotteen tila ja toimituksen täydellisyys. Mikäli havaitset puutteita, ota välittömästi yhteyttä valmistajaan.

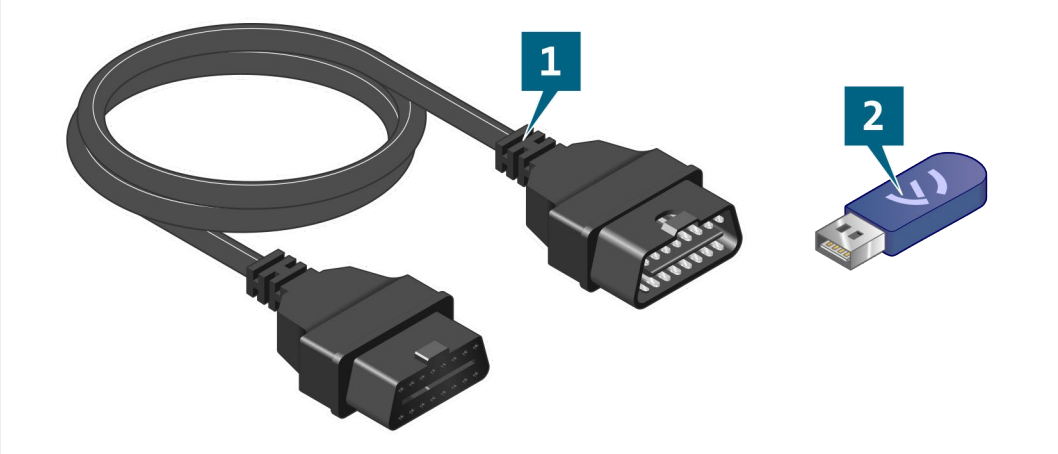

(1) OBD-pidennysjohto

(2) USB-tikku ja käyttöohjeet

Rakenne

Tuotteen rakenne:

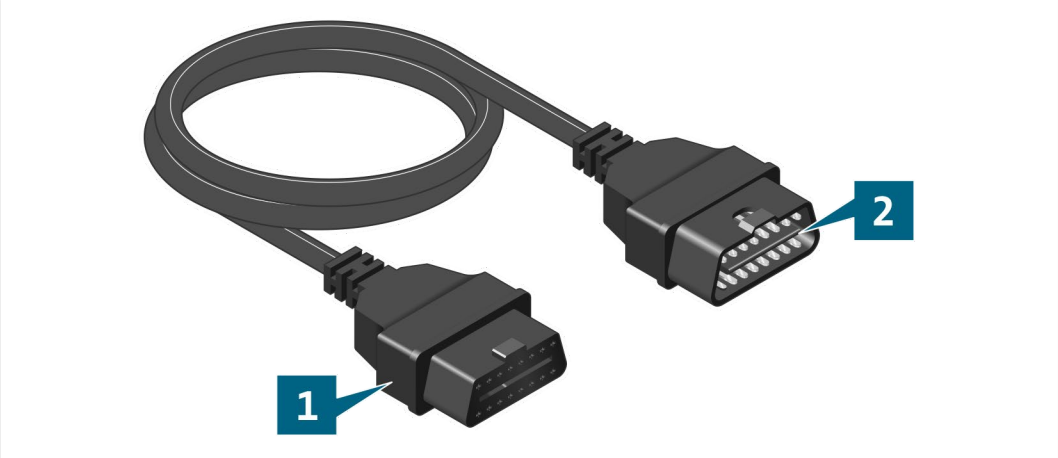

(1) OBD-liitäntä

(2) OBD-pistoke

Symbolit ja liitännät

Tuotteessa on seuraavat symbolit:

Symboli	Merkitys
	Noudata käyttöohjetta!
P/N	Valmistajan osanumeroa käytetään yhdessä sarjanumeron kanssa tuotteen tunnistamiseen.
SN:	Sarjanumeroa käytetään yhdessä valmistajan osanumeron kanssa tuotteen tunnistamiseen.
	Hävittämistä koskeva ohje kieltää tuotteen hävittämisen kotitalousjätteen mukana. Tuotteen hävittämisessä tulee aina noudattavaa paikallisia voimassa olevia hävittämistä koskevia määräyksiä.
CE	CE-merkintä osoittaa, että tuote vastaa kaikkia voimassa olevia eurooppalaisia määräyksiä ja että tuotteelle on tehty vaatimustenmukaisuuden arviointi.
	Tarkastussinetti osoittaa, että tuote on hyväksytty käyttöön ajoneuvovalmistajan tuotanto- ja valmistuspaikoissa.

Kytkentäkaavio

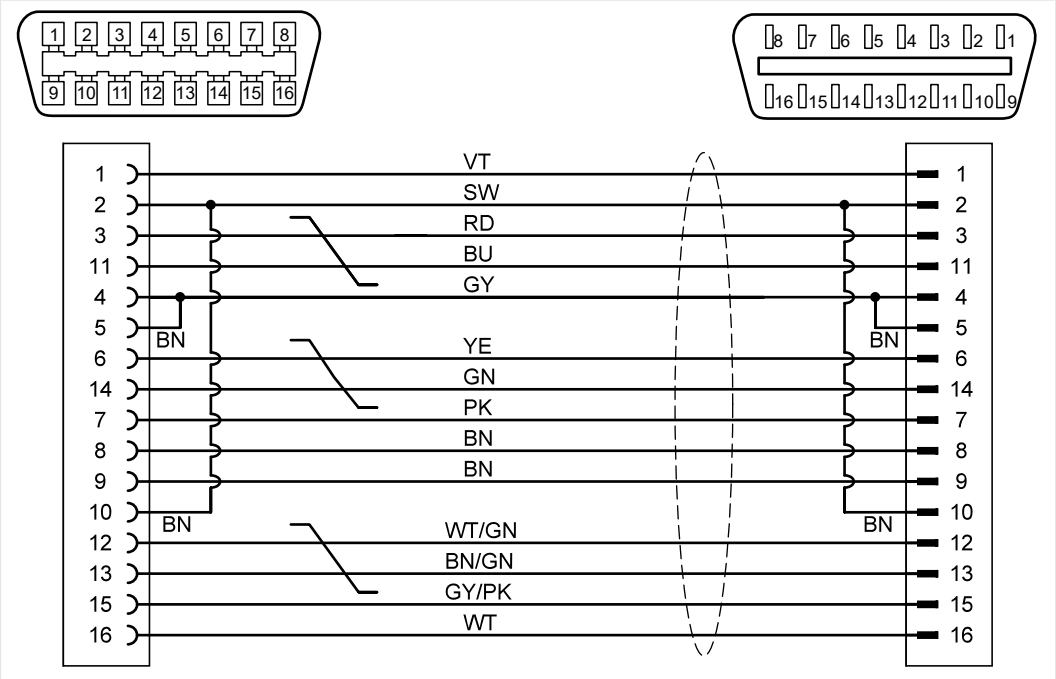

Tekniset tiedot

Mitoitustiedot	Arvot
Valmistajan numero	22102948
Maksimaalinen mitoitusjännite	60VDC
Maksimaalinen mitoitusvirta	1,5 A
Maksimaalinen pistosyklilukumäärä	2000
Paino	~ 230 g
Kokonaispituus	1500 mm

Ympäristöolosuhteet	Käyttö	Varastointi	Kuljetus
Lämpötila	0 °C ... 50 °C	-20 °C ... 60 °C	-20 °C ... 60 °C
Korkeus merenpinnan yläpuolella	enint. 2000 m	Ei rajoitusta.	
Ilmankosteus	Enint. 80 prosenttia 31 °C:n lämpötilaan asti, lineaarisesti laskeva 50 prosenttiin lämpötilan ollessa 40 °C	Enint. 85 %	
	Kondensointi ei ole sallittua. Suurin sallittu suhteellinen ilmankosteus 60 %, mikäli korrosiivista kaasua/ilmaa esiintyy.		

Tämä luku sisältää tietoja seuraavista töistä:

- käyttöönotto,
- puhdistus,
- varastointi,
- hävittäminen,
- kunnossapito.

VARO

Sähköjännitteestä aiheutuva vaara!

Tuotteessa esiintyvä sähköjännite on vaarallista ja voi johtaa sähköiskun aiheuttamaan lievään loukkaantumiseen!

- Käytä tuotetta vain ajoneuvon valmistajan ohjeiden mukaisiin käyttötarkoituksiin!

Käyttöönotto

1. Noudata turvallisuusohjeita.

2. Liitä OBD-liitäntä diagnoosiliitäntään.
3. Liitä OBD-pistoke ajoneuvossa olevaan OBD-liitäntään.

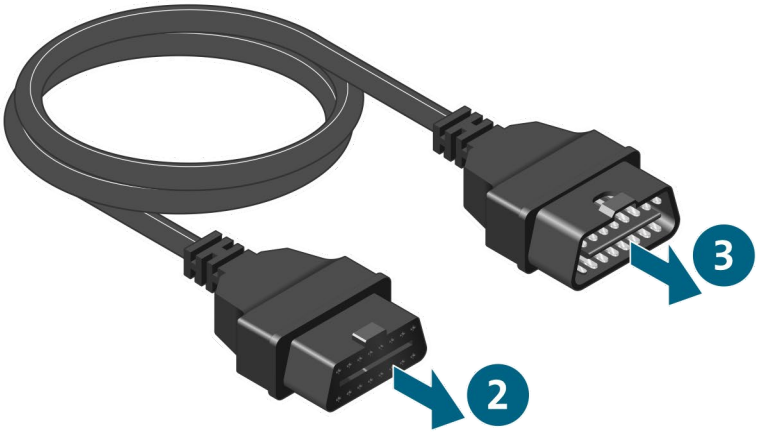

✓ Voit nyt suorittaa diagnoosin diagnoosiliitännän kautta.

Puhdistus

Noudata turvallisuusohjeita!

Tuotteen saa puhdistaa vain kuivalla liinalla.

Varastointi

Silloin kun tuotetta ei käytetä, se tulee säilyttää kuivassa ja pölyttömässä paikassa.

Hävittäminen

Noudata turvallisuusohjeita!

Tuotteen hävittämisessä tulee aina noudattavaa paikallisia voimassa olevia hävittämistä koskevia määräyksiä.

Kunnossapito

Noudata turvallisuusohjeita!

Säännöllistä mittausta koskevia maakohtaisia ja paikallisia vaatimuksia ja määräyksiä on noudatettava!

Tarkista tuotteen toiminta vähintään 24 kuukauden välein.

Ota ohjeiden ja määräysten mukaista toimintatarkastusta varten yhteyttä valmistajaan.

Takuu

Stodia GmbH myöntää 24 kuukauden takuun ostopäivästä alkaen. Takuu koskee selkeästi osoitettavaa viallista toimintaan vaikuttavaa materiaalia ja valmistusvirheitä.

Takuuta koskevia muita tietoja käy ilmi Yleisistä toimitusehdoista valmistajan sivuilta.

Huoltopalvelu

Ilmoita tiedustelujen yhteydessä aina tuotenumero ja mahdollinen sarjanumero. Molemmat numerot on merkitty tuotteeseen.

Stodia GmbH
Im Freitagsmoor 45
D – 38518 Gifhorn

Puhelin: +49 (0) 5373 – 92197-0
Telefaksi: +49 (0) 5373 – 92197-88

service@stodia.de

www.stodia.de

Volkswagen Aktiengesellschaft
K-GVO-LW
Konzern After Sales – Group Service
Kirjallisuus ja järjestelmät
Työpajan varusteet
Postilokero 011/4915
D-38442 Wolfsburg

Vain sisäiseen käyttöön
Oikeus teknisiin muutoksiin pidätetään
Julkaisun versio 12/2021